GLOVES EN407 EN388

GLOVES EN407 EN388

EN388 ABCDY

EN407 EFGHIJ

FR GANTS DE PROTECTION.- Instructions d'emploi: Gant de protection contre les risques mécaniques et sans danger de risques chimiques, microbiologiques, électriques ou thermiques. Chaleur de contact (de 0 à 4) : Aptitude du gant à résister à des contacts de 100°C (Niveau 1) / 250°C (Niveau 2) / 350°C (Niveau 3) / 500°C (Niveau 4). Si le niveau de coupure TDM est indiqué (de A à F), il fait référence en termes de résistance à la coupure. Les niveaux de performance et le pictogramme associé sont marqués sur chaque gant. Les niveaux sont obtenus sur la paume des gants neufs. Ils vont du moins performant (niveau 1 ou A) au plus performant (niveaux 4 ou 5 ou 6 ou F selon norme). 0 indique que le gant a un niveau de performance plus faible que le minimum pour le danger individuel donné. X : indique que le gant n'a pas été soumis à l'essai ou que la méthode d'essai ne semble pas convenir du fait de la conception des gants ou du matériau. Veillez à l'intégrité de vos gants avant et pendant l'utilisation, les remplacer si nécessaire. Vérifier que les dispositifs ont la taille appropriée. **Limites d'utilisation:** •Ne pas utiliser hors de son domaine d'utilisation défini dans les instructions d'emploi ci-dessus. Ne pas mettre en contact direct avec la flamme nue. Les gants présentant une résistance à la déchirure (niveau ≥ 1) ne doivent pas être utilisés lorsqu'il y a risque de happement par des machines en mouvement. AVERTISSEMENTS : Les manchettes élastiquées et les gants enduits de latex peuvent entraîner des allergies. Il est recommandé de vérifier que les gants sont adaptés à l'usage prévu car les conditions sur le lieu de travail peuvent différer de l'essai type réalisé, en fonction de la température, de l'abrasion et de la dégradation. **Instructions stockage/nettoyage:** Stocker au frais et au sec à l'abri du gel et de la lumière dans leurs emballages d'origine. Dans ces conditions, les produits enduits peuvent être stockés pendant 5 ans. Aucun entretien particulier n'est préconisé pour ces types de gants.

EN PROTECTIVE GLOVES.- Use instructions: Protective glove for mechanical risks and with no chemical, microbiological, electrical or thermal hazards. Contact heat (from 0 to 4): Ability of the glove to resist direct contact with parts at 100°C (Level 1), 250°C (Level 2), 350°C (Level 3)/ or 500°C Level 4). If the TDM cut-off level is indicated (from A to F), it is the reference in terms of cut-off resistance. Performance levels and pictogram associated are marked on each glove. The levels are obtained on the palm of the new glove. They are ordered from the least effective (level 1 or A) to the most effective (from 4 or 5 or 6 or F depending on the standard). 0 indicates that the glove falls below the minimum performance level for the given individual hazard. X indicates that the glove has not been tested or the test method is not suitable for the glove design or material. Ensure your gloves are intact before and during use and replace if necessary. Check that devices are of suitable sizes. **Usage limits:** •Do not use out of the scope of use defined in the instructions above. Don't put in direct contact with a naked flame. Gloves with tear resistance (level ≥ 1) must not be used when there is a risk of entanglement by rotating machinery. WARNINGS: Elasticated wrists and latex coated gloves may cause allergic reactions. It is recommended to check that the gloves are suitable for the intended use because the conditions at the workplace may differ from the type test depending on temperature, abrasion and degradation. **Storage/Cleaning instructions:** Store in a cool, dry place away from frost and light in their original packaging. In these conditions, coated products may be stored for 5 years. No special maintenance is recommended for these types of gloves.

ES GUANTES DE PROTECCIÓN.- Instrucciones de uso: Guante de protección contra los riesgos mecánicos y sin peligro de riesgos químicos, microbiológicos, eléctricos o térmicos. El calor de contacto (de 0 a 4): Aptitud del guante para resistir el contacto directo con elementos a 100°C (Nivel 1), 250°C (Nivel 2), 350°C (Nivel 3)/ o 500°C (Nivel 4). Si el nivel de corte TDM está indicado (de A a F) hace referencia en términos de resistencia al corte. Los niveles de desempeño y el pictograma asociado están marcados en cada guante. Los niveles se obtienen de la palma del guante nuevo. Van desde el de menor desempeño (nivel 1 o A) al de mayor desempeño (nivel 4 o 5 o 6 o F según la norma). 0 indica que el guante tiene un nivel de rendimiento más débil que el mínimo para el peligro individual dado. X : indica que el guante no ha sido sometido a la prueba o que el método de prueba no parece conveniente tomando en cuenta la concepción de los guantes o el material. Cuide la integridad de sus guantes antes y durante el uso; reemplácelos si es necesario. Verificar que el dispositivo tenga el talle apropiado. **Límites de aplicación:** •No utilizar fuera del alcance de uso definido en las instrucciones de empleo precedentes. No poner en contacto directo con llamas vivas. Los guantes con resistencia al desgaste (nivel ≥ 1) no deben utilizarse cuando haya riesgo de enredo por la maquinaria en movimiento. ADVERTENCIAS: Las muñecas elásticas y los guantes recubiertos de látex pueden causar reacciones alérgicas. Se recomienda verificar que los guantes estén adaptados al uso previsto dado que las condiciones en el lugar de trabajo pueden diferir del ensayo tipo realizado de acuerdo con la temperatura, la abrasión y la degradación. **Instrucciones de almacenamiento/limpieza:** Almacenar en ambiente fresco y seco protegido del hielo y la luz en sus embalajes originales. En estas condiciones, los productos recubiertos pueden almacenarse durante 5 años. No se recomienda ningún mantenimiento en particular para este tipo de guantes.

PT LUVAS DE PROTEÇÃO- Instruções de uso: Luvas de proteção contra os riscos mecânicos e sem perigo de riscos químicos, microbiológicos, elétricos ou térmicos. Calor de contacto (de 0 a 4): Aptidão da luva para resistir ao contacto directo com peças a 100 °C (Nível 1), 250 °C (Nível 2), 350 °C (Nível 3)/ ou 500 °C (Nível 4). Se for indicado o nível de corte TDM (de A a F) , refere-se em termos de resistência ao corte. Os níveis de desempenho e o pictograma associado encontram-se marcados em cada luva. Os níveis são obtidos na palma das luvas novas. São classificados do menos eficiente (nível 1 ou A) ao mais eficiente (níveis 4 ou 5 ou 6 ou F, consoante a norma) Zero (0) indica que a luva tem um nível de eficiência mais baixo que o mínimo para o perigo individual apresentado. X: Indica que a luva não foi submetida ao ensaio ou que o método de ensaio não é conveniente devido a concepção das luvas ou do material. Verifique a integridade das luvas antes e durante o uso e substitua quando necessário. Verificar se a altura dos dispositivos é adequada. **Limitação de uso:** •Não utilizar para além do âmbito de utilização definido nas instruções acima. Não ponha em contacto direto com uma chama viva. As luvas que apresentam uma resistência ao rasgo (nível ≥1) não devem ser utilizadas quando existe risco de se ficar preso em máquinas em movimento. RECOMENDAÇÕES: Os punhos elásticos e as luvas revestidas com látex podem provocar reações alérgicas. Recomenda-se verificar se as luvas são adaptadas à utilização previstas já que as condições no local de trabalho podem diferir do ensaio tipo efetuado, consoante a temperatura, a abrasão e a degradação. **Armazenamento/manutenção e limpeza:** Armazenar em local seco, ao abrigo de baixas temperaturas ventilado e ao abrigo de luz em suas embalagens de origem. Nestas condições, os produtos revestidos podem ser armazenados durante 5 anos. Não há manutenção para este produto.

IT GUANTI DI PROTEZIONE.- VENICUT52: GUANTO IN MAGLIA HEATNOCUT® - PALMO SPALMATURA LATTICE **Istruzioni d'uso:** Guanti di protezione contro rischi meccanici e senza pericolo di rischi chimici, microbiologici, elettrici o termici. Il calore da contatto (da 0 a 4): Attitudine del guanto a resistere al contatto diretto con pezzi a 100°C (livello 1), 250°C (livello 2), 350°C (livello 3) o 500°C (livello 4). Se fosse indicato il livello di taglio TDM (da A a F), fa riferimento al taglio in termini di resistenza. I livelli di prestazioni e il pittogramma associato sono presenti su ogni guanto. I livelli sono ottenuti sul palmo di guanti nuovi. Vanno dal meno performante (livello 1 o A) al più performante (livello 4 o 5 o 6 o F a seconda della norma) 0 indica che il guanto ha un livello di prestazione più scarso del minimo per il rischio individuale considerato. X : indica che il guanto non è stato testato o che il tipo di test non è applicabile ai guanti o ai materiali. Curare l'integrità dei propri guanti prima e durante l'utilizzo, sostituirli se necessario. Verificare che i dispositivi siano della dimensione corretta. **Restrizioni d'uso:** •Non utilizzare al di fuori dell'ambito di utilizzo definito nelle istruzioni di impiego allegate in seguito. Non mettere a diretto contatto con fiamme libere. I guanti resistenti alla lacerazione (livello ≥ 1) non devono essere utilizzati quando c'è rischio d'impigliamento da macchinari in movimento. AVVERTIMENTI: I polsini elastici e i guanti rivestiti di latex possono causare allergie. Si raccomanda di verificare che i guanti siano adatti all'uso previsto, in quanto le condizioni di lavoro possono differire dal tipo di prova eseguita, a seconda della temperatura, dell'abrasione e del degrado. **Istruzioni di stoccaggio/pulizia:** Mantenere in ambiente fresco e secco al riparo dal gelo e dalla luce nella propria confezione d'origine. In queste condizioni, i prodotti rivestiti possono essere stoccati durante 5 anni. Non è previsto alcun tipo di manutenzione particolare per questi tipi di guanti.

NL VEILIGHEIDSHANDSCHOENEN - Gebruiksaanwijzing: Beschermende handschoen tegen mechanische risico's en zonder chemische, microbiologische, elektrische en thermische risico's. Contactwarmte (0 tot 4): niveau van bestendigheid van het kledingstuk bij direct contact met de onderdelen bij 100°C (Niveau 1), 250°C (Niveau 2), 350°C (Niveau 3)/ of 500°C (Niveau 4). Indien het snijrisiconiveau TDM aangegeven is (van A tot F), wordt hiermee het prestatieniveau van de snijweerstand bedoeld. De prestatieniveaus en de bijbehorende pictogram staan op elke handschoen aangegeven. De niveaus worden behaald op de palm van de nieuwe handschoenen. Dit gaat van minst sterk (niveau 1 of A) naar sterkst (niveaux 4 of 5 of 6 of F afhankelijk van de norm). 0 geeft aan dat de handschoen een lager kwaliteitsniveau heeft dan het minimaal vereiste voor het individueel gegeven risico. X: geeft aan dat de handschoenen niet zijn getest of dat de testmethode niet lijkt te voldoen gezien het ontwerp of het materiaal van de handschoenen. Controleer uw handschoenen voor en tijdens het gebruik op gebreken en vervang indien nodig. Controleer dat de uitrusting de juiste maat heeft. **Gebruiksbeperkingen:** •Niet gebruiken voor andere doeleinden dat aangegeven in de onderstaande handleiding. Uit de buurt van open vuur houden. Handschoenen met een scheurweerstand (niveau ≥ 1) mogen niet gebruikt worden als er een klemrisico bestaat door roterende machines. WAARSCHUWINGEN: Elastische manchetten en latex-gecoate handschoenen kunnen allergieën veroorzaken. Het wordt aangeraden te controleren of de handschoenen geschikt zijn voor het bestemde gebruik want de omstandigheden op de werkplek kunnen verschillen van de uitgevoerde testsituatie, afhankelijk van de temperatuur, de schuring en de beschadiging. **Instructies voor het opslaan/reinigen:** Opslaan op een koele, droge plaats, vorstvrij en tegen licht beschermd en in de oorspronkelijke verpakking In dergelijke omstandigheden kunnen de gelaagde producten gedurende 5 jaar opgeslagen worden. Geen enkel bijzonder onderhoud is vereist voor dit type handschoenen.

DE SCHUTZHANDSCHUHE.- Einsatzbereich: Schutzhandschuhe bei mechanischen Risiken, bieten jedoch keinen Schutz gegen chemische, mikrobiologische, elektrische oder thermische Risiken. Kontakthitze (0 bis 4): Widerstandsfähigkeit des Handschuhs bei direkten Kontakt mit Stücken von 100 °C (Schutzlevel 1), 250°C (Schutzlevel 2), 350 °C (Schutzlevel 3) / oder 500 °C (Schutzlevel 4). Bei Angabe eines TDM-Schnittwertes (von A bis F) nimmt dieser Bezug auf die Schnittfestigkeit. Jeder Handschuh ist mit den Leistungsanforderungen sowie dem ihnen entsprechenden Piktogramm gekennzeichnet. Die Einstufungen werden in Bezug auf die Handschuhinnenfläche neuer Produkte vergeben. Die Kennzeichnung geht von den leistungsschwächsten (1 oder A) bis zu den leistungsstärksten (4 oder 5 oder 6 bzw. F je nach Norm) Werten. 0 bedeutet, dass der Schutzhandschuh ein noch geringeres Schutzniveau als das für eine individuell gegebene Gefahr erlaubte Minimum bietet. X: bedeutet, dass der Schutzhandschuh entweder keinerlei Tests unterzogen wurde oder dass das Testverfahren aufgrund des Handschuhaufbaus oder der Materialien nicht durchführbar scheint. Die Handschuhe müssen vor und während der Verwendung unbeschädigt sein. Wenn notwendig, müssen sie ersetzt werden. Achten Sie darauf, dass die Anzüge in der Größe passen. **Gebrauchseinschränkungen:** •Nicht außerhalb des in der unten aufgeführten Anleitung angegebenen Anwendungsbereichs verwenden. Nicht in direkten Kontakt mit einer offenen Flamme bringen. Die über eine Reißfestigkeit (Niveau ≥ 1) verfügenden Handschuhe dürfen nicht verwendet werden, wenn die Gefahr des Einziehens durch Maschinen in Bewegung besteht. WARNHINWEISE: Die elastischen´Stulpen und die beschichteten Latex-Handschuhe können Allergien auslösen. Es wird empfohlen, im Vorfeld Tests durchzuführen, um sicherzugehen, dass die Handschuhe dem Einsatzzweck genügen, da die Arbeitsbedingungen in Bezug auf Temperatur, Abrieb und Degradation von den Prüfbedingungen abweichen können. **Reinigungs/Aufbewahrungsanweisungen:** Kühl und trocken sowie vor Frost- und Sonneneinwirkung geschützt in der Originalverpackung lagern. Unter diesen Bedingungen können die beschichteten Produkte fünf Jahre gelagert werden. Diese Art Schutzhandschuh bedarf keiner besonderen Pflege.

PL RĘKAWICE OCHRONNE.- Zastosowanie: Rękawice ochronne przeciw zagrożeniom mechanicznym, bez zagrożeń chemicznych, mikrobiologicznych, elektrycznych lub termicznych. Ciepło kontaktowe (od 0 do 4): Odporność rękawicy przy bezpośrednim kontakcie z elementami o temperaturze 100°C (Poziom 1), 250°C (Poziom 2), 350°C (Poziom 3) lub 500°C (Poziom 4). Jeśli jest wskazany poziom przecięcia TDM (od A do F), odnosi się on do odporności na przecięcie. Każda rękawica jest oznaczona poziomem efektywności i odpowiednim piktogramem. Poziomy uzyskano na powierzchni dłoniowej nowych rękawic. Są sklasyfikowane od najniższej (poziom 1 lub A) do najwyższej efektywności (poziom 4 lub 5 lub 6 lub F, zależnie od normy). 0 informuje, że poziom wytrzymałości rękawicy jest niższy od wymaganego minimum, niezbędnego do zapewnienia bezpieczeństwa osobistego. X oznacza, że rękawica nie została poddana badaniu lub metoda zastosowana podczas badań nie wydaje się być odpowiednia ze względu na projekt rękawicy lub materiał. Zarówno przez użyciem jak i podczas stosowania należy sprawdzić, czy rękawice nie są uszkodzone i w razie potrzeby należy je wymienić. Sprawdzić, czy rozmiar kombinezonu został odpowiednio dobrany. **Ograniczenia w użytkowaniu:** •Nie używać w innym obszarze zastosowania niż określono w powyższej instrukcji obsługi. Nie narażać na bezpośredni kontakt z otwartym płomieniem. Nie należy używać rękawic o odporności na rozerwanie (≥ poziom 1), jeżeli istnieje ryzyko uchwycenia przez poruszające się maszyny. OSTRZEŻENIA: Elastyczne mankiety i rękawice z powłoką lateksową mogą powodować alergie. Zaleca się sprawdzić, czy rękawice są odpowiednie do przewidzianego zastosowania, ponieważ warunki panujące w miejscu pracy mogą różnić się od przeprowadzonych badań typu pod kątem temperatury, ścierania i degradacji. **Przechowywanie/czyszczenie:** Produkty należy przechowywać w oryginalnych opakowaniach, w chłodnym i suchym miejscu oraz chronić przed działaniem mrozu i światła. W takich warunkach produkty powlekane mogą być przechowywane przez okres 5 lat. Nie zaleca się żadnej szczególnej konserwacji rękawic tego typu.

CS OCHRANNÉ RUKAVICE.- Návod k použití: Ochranné rukavice zajišťující ochranu proti mechanickým rizikům v prostředích bez nebezpečí vystavení chemickým rizikům, mikroorganismům, elektrickému proudu či tepelným rizikům. Kontaktní teplo (od 0 do 4): schopnost rukavic odolávat přímému kontaktu s díly o teplotě 100 °C (Úroveň 1), 250 °C (Úroveň 2), 350 °C (Úroveň 3)/ nebo 500 °C (Úroveň 4). Je-li uvedena úroveň ochrany TDM (A až F), odkazuje na odpovídající stupeň ochrany proti proříznutí. Vlastnosti jsou i s příslušným piktogramem uvedeny na každé rukavici. Požadovaných úrovní je dosaženo na dlaních nových rukavic. Značení postupuje od nejnižšího stupně ochrany (úroveň 1 či A) až po nejvyšší stupeň ochrany (úrovně 4 nebo 5 nebo 6 či F dle normy). 0 udává, že rukavice má úroveň výkonnosti menší než je minimální úroveň pro dané individuální nebezpečí. X: udává, že rukavice nebyla podrobena testu nebo metoda testu neodpovídá tomu, jak byly rukavice či materiál koncipovány. Před použitím a během něj dbejte na celistvost rukavic, v případě potřeby je vyměňte. Dbejte na správnou velikost kombinézy. **Meze použití:** •Tento oděv nepoužívejte k jiným účelům než těm, které jsou uvedeny v návodu k použití výše. Nevystavujte přímému kontaktu s otevřeným ohněm. Rukavice s odolností proti roztržení (úroveň ≥ 1) se nesmějí používat tam, kde existuje riziko vtažení pohybujícím se strojem. UPOZORNĚNÍ: Elastické manžety a rukavice potažené latexem mohou způsobit alergie. Doporučujeme vždy ověřit, zda jsou ochranné rukavice k předpokládanému použití skutečně vhodné, protože podmínky na pracovišti se mohou od provedených zkoušek lišit, zejména s ohledem na teplotu, míru oděru a opotřebení při používání a stárnutí. **Pokyny pro skladování/Čištění:** Skladujte v chladu, suchu, chráněné před mrazem a světlem v jejich původním obalu. Za těchto podmínek mohou být potažené výrobky skladovány po dobu 5 let. Pro tento typ rukavic se nedoporučuje žádná zvláštní údržba.

SK OCHRANNÉ RUKAVICE.- Návod na použitie: Ochranné rukavice proti mechanickým rizikám, kde nehrozí nebezpečenstvo chemických, mikrobiologických, elektrických alebo tepelných rizík. Teplo pri kontakte (od 0 do 4): schopnosť rukavíc odolávať priamemu kontaktu s dielmi s teplotou 100°C (Úroveň 1), 250°C (Úroveň 2), 350°C (Úroveň 3)/ alebo 500°C (Úroveň 4). Ak je uvedená úroveň porezania TDM (A až F), týka sa odolnosti voči porezaniu. Na každej rukavici sú uvedené úrovne ochrany a príslušný piktogram. Úrovne boli získané na dlani nových rukavíc. Je možné ich usporiadať od najmenej odolných (úroveň 1 alebo A) až po najodolnejšie (úroveň 4 alebo 5 alebo 6, alebo F - v závislosti od normy). 0 označuje, že rukavice majú účinnosť nižšiu ako je minimum pre dané individuálne nebezpečenstvo. X: Označuje, že rukavice neboli vystavené skúške alebo že sa zdá, že skúšobná metóda nevyhovela kvôli návrhu rukavíc alebo kvôli materiálu. Pred a počas používania dbajte na to, aby boli rukavice neporušené. V prípade potreby ich vymeňte. Skontrolujte, či majú pomôcky vhodnú veľkosť. **Obmedzenia pri používaní:** •Výrobok nepoužívajte mimo oblasti používania definovanej vyššie v návode na používanie. Nevystavujte priamemu kontaktu s otvoreným ohňom. Rukavice s odolnosťou proti roztrhnutiu (úroveň ≥ 1) sa nesmú používať, ak existuje riziko zachytenia pri pohybe stroja. UPOZORNENIE: Elastické manžety a rukavice potiahnuté latexom môžu spôsobiť alergické reakcie. Odporúča sa overiť, či sú rukavice vhodné na plánované používanie, pretože podmienky na pracovisku sa môžu líšiť od typovej skúšky realizovanej v závislosti od teploty, oderu a poškodenia. **Uskladňovania/Čistenia:** Skladujte ich na suchom mieste. Chránené pred mrazom a svetlom a v pôvodnom obale. Za týchto podmienok sa potiahnuté výrobky môžu skladovať 5 rokov. Tieto typy rukavíc si nevyžadujú žiadnu špeciálnu údržbu.

HU VÉDŐKESZTYŰ.- Használati útmutató: Védőkesztyű mechanikai kockázatok ellen azokra az esetekre, ahol nem áll fenn vegyi, mikrobiológiai, elektromos vagy termikus (hő és/vagy tűz) kockázat. Kontakt hő (0-tól 4-ig) : A kesztyű ellenálló képessége a 100°C (Szint 1) , 250°C (Szint 2) , 350°C (Szint 3) vagy 500°C (Szint 4) fokos darabokkal való közvetlen érintkezéssel szemben. Ha jelölik az (A-tól F-ig terjedő) TDM vágási szintet (géppel végzett vágási teszt szerinti szintet), a jelölés a vágással szembeni ellenállásra vonatkozik. A teljesítményszinteket és a hozzájuk tartozó piktogramokat minden kesztyűn jelölik. A szintek az új kesztyű tenyér részén kerültek megállapításra. A szintjelölés a legkevésbé hatékonytól (1-es vagy A szinttől) a leghatékonyabbig (a normától függően 4-es vagy 5- es vagy 6-ös vagy F szintig) terjed. A 0 szint azt mutatja, hogy az egyedi veszélyforrással szemben nem mutat védelmet. A nagy szám nagy védelmi képességet jelöl (4 – 5. szint). Az X azt mutatja, hogy a kesztyűt nem vizsgálták. Vigyázzon a kesztyű épségére használat előtt és közben! Cserélje ki, amennyiben szükséges! Ellenőrizze, hogy az eszközök mérete megfelelő! **Használati korlátok:** •Ne használja az eszközt a fenti használati utasításban meghatározott felhasználási területeken kívűli célra. Ne tegye ki közvetlen nyílt lángnak. Szakításálló kesztyűt (≥ 1 szint) nem szabad viselni abban az esetben, ha a forgó gépbe való beakadás kockázata fennáll. FIGYELMEZTETÉS: A gumírozott csuklórészű és a latexszel bevont kesztyűk allergiás reakciót okozhatnak. Ajánlatos ellenőrizni, hogy a kesztyűk megfelelnek-e a várható felhasználás céljából, mert a munkahelyi körülmények igen különbözőek lehetnek időjárási, kopásállósági és tartósági szempontból egyaránt. **Tárolás/Tisztítás:** Tárolás száraz, hűvös, jól szellőző, fénytől és fagytól védett helyen, eredeti csomagolásban. A bevonatos termékek ilyen feltételek mellett 5 évig tárolhatók. A bőrből készült termékek nem moshatók, vegyileg nem tisztíthatók.

RO MĂNUŞI DE PROTECŢIE.- Instrucţiuni de utilizare: Mănuşă de protecţie împotriva riscurilor mecanice şi fără pericol de riscuri chimice, microbiologice, electrice sau termice. Căldura de contact (de la 0 la 4): Capacitatea mănuşii de a rezista la contactul direct cu piese la 100°C (Nivel 1), 250°C (Nivel 2), 350°C (Nivel 3)/ sau 500°C (Nivel 4). Dacă nivelul de tăiere TDM este indicat (de la A la F), acesta se referă la rezistenţa la tăiere. Nivelurile de performanţă şi pictograma asociată sunt marcate pe fiecare mănuşă. Nivelurile sunt obţinute pe palma mănuşilor noi. Acestea sunt de la cel mai puţin performant (nivelul 1 sau A) până la cel mai performant (nivelul 4 sau 5 sau 6 sau F în funcţie de standard). 0 indică faptul că mănuşa are un nivel de performanţă sub limita minimă pentru pericolul individual dat. X : indică faptul că mănuşa nu a fost supusă testelor sau că metoda de încercare pare să nu convină concepţiei mănuşii sau a materialului. Asiguraţi-vă cu privire la integritatea mănuşilor dvs. înainte şi în timpul utilizării şi înlocuiţi-le, dacă este necesar. Verificaţi dacă dispozitivele au dimensiunea corespunzătoare. **Limite de utilizare:** •A nu se utiliza în afara domeniului de utilizare definit în instrucţiunile de utilizare de mai sus. A nu se pune în contact direct cu o flacără deschisă. Mănuşile rezistente la rupere (nivel ≥ 1) nu trebuie utilizate în cazul în care există riscul de prindere în maşini aflate în mişcare. AVERTIZĂRI: Manşetele elastice şi mănuşile acoperite cu latex pot provoca alergii. Se recomandă să se verifice dacă mănuşile sunt potrivite pentru utilizarea preconizată, deoarece condiţiile de la locul de muncă pot diferi de cele folosite la testul standard efectuat, în funcţie de temperatură, abraziune şi degradare. **Instrucţiuni de stocare/curăţare:** A se păstra în ambalajul de origine, la loc uscat şi rece, departe de orice sursă de lumină şi îngheţ. În aceste condiţii, produsele ambalate pot fi depozitate timp de 5 ani. Acest tip de manuşi nu necesită vreo întreţinere specială.

EL ΓΑΝΤΙΑ ΠΡΟΣΤΑΣΙΑΣ.- Οδηγίες χρήσης: Γάντι προστασίας κατά των μηχανικών κινδύνων και δίχως τον κίνδυνο χημικών, μικροβιολογικών, ηλεκτρικών ή θερμικών κινδύνων. Επαφή με θερμές επιφάνειες (από 0 έως 4): Δυνατότητα αντοχής του γαντιού στην άμεση επαφή με αντικείμενα στους 100°C (Επίπεδο 1), 250°C (Επίπεδο 2), 350°C (Επίπεδο 3)/ ή 500°C (Επίπεδο 4). Εάν υποδεικνύεται το επίπεδο κοπής TDM (από το A έως το F), αυτό πρόκειται για αναφορά σε ότι αφορά την αντίσταση στην κοπή. Τα επίπεδα απόδοσης και το αντίστοιχο εικονόγραμμα επισημαίνονται πάνω σε κάθε γάντι. Τα επίπεδα έχουν ληφθεί πάνω στην παλάμη των καινούργιων γαντιών. Ταξινομούνται από το λιγότερο αποδοτικό (επίπεδο 1 ή A) έως το πλέον αποδοτικό (επίπεδα 4 ή 5 ή 6 ή F ανάλογα με το πρότυπο). Επίπεδο 0 σημαίνει ότι το γάντι αποδίδει λιγότερο από το ελάχιστο, για τον δεδομένο κίνδυνο. X: Σημαίνει ότι το γάντι δεν ελέγχθηκε ή ότι η μέθοδος ελέγχου δεν φαίνεται να είναι κατάλληλη, είτε λόγω της σχεδίασης του γαντιού, είτε λόγω του υλικού. Φροντίζετε τα γάντια σας να είναι άθικτα πριν και κατά τη χρήση, αντικαταστήστε τα εάν απαιτείται. Ελέγξτε ότι οι συσκευές έχουν το κατάλληλο μέγεθος. **Περιορισμοί χρήσης:** •Να μην χρησιμοποιείται πέρα από το πεδίο χρήσης που ορίζεται στις παραπάνω οδηγίες. Αποφύγετε την άμεση επαφή με γυμνή φλόγα. Τα γάντια που παρουσιάζουν μια αντοχή στο σχίσιμο (επίπεδο ≥ 1) δεν θα πρέπει να χρησιμοποιούνται όταν υπάρχει κίνδυνος παγίδευσης από μηχανήματα που βρίσκονται σε κίνηση. ΠΡΟΕΙΔΟΠΟΙΗΣΕΙΣ: Οι ελαστικές μανσέτες και τα επικαλυμμένα γάντια μπορούν να προκαλέσουν αλλεργίες. Συνιστάται να ελέγχεται ότι τα γάντια είναι κατάλληλα για την προβλεπόμενη χρήση, καθώς οι συνθήκες στο χώρο εργασίας ενδέχεται να διαφέρουν από την τυπική δοκιμή που εκτελείται, ανάλογα με τη θερμοκρασία, την τριβή και την υποβάθμιση. **Οδηγίες αποθήκευσης/καθαρισμού:** Αποθηκεύετε τα γάντια σε δροσερό σημείο, προστατευμένο από τον παγετό και το φως, στην αρχική τους συσκευασία. Υπό αυτές τις συνθήκες, τα επικαλυμμένα προϊόντα μπορούν να αποθηκευτούν για 5 χρόνια. Δεν απαιτείται ειδική συντήρηση για αυτό το είδος γαντιού.

HR ZAŠTITNE RUKAVICE.- Upute za upotrebu: Zaštitne rukavice, za zaštitu od mehaničkih rizika bez opasnosti od kemijskih, bioloških, električnih ili toplinskih rizika. Kontaktna toplina (od 0 do 4) : Sposobnost rukavice na otpornost u direktnom kontaktu na 100°C (Razina 1), 250°C (Razina 2), 350°C (Razina 3)/ ili 500°C (Razina 4). Ako je navedena razina rezanja TDM (od A do F), ona se odnosi na pojam otpornosti na rezanje. Na svim rukavicama označeni su razine zaštite i dotični piktogram. Razine su dobivene na dlanu novih rukavica. Kreću se od manje učinkovitih (razina A ili 1) do najučinkovitijih (razine 4 ili 5 ili 6 odn. F u skladu s normom). 0 znači da je rukavica na najnižoj razini performansi i da daje minimalnu zaštitu u slučaju opasnosti. X znači da rukavica nije podvrgnuta testiranju ili da metoda testiranja ne odgovara koncepciji rukavice ili materijalu. Pazite da su rukavice uvijek čitave i neoštećene, ako je potrebno zamijenite ih novima. Provjerite da je kombinezon prikladne veličine. **Ograničenja kod korištenja:** •Ne upotrebljavati je izvan područja uporabe definiranog u prethodno navedenim uputama za uporabu. Ne izlažite izravno otvorenom plamenu. Rukavice otporne na cijepanje (razina ≥ 1) ne smiju se koristiti tamo gdje postoji rizik od zapetljavanja okretnim strojevima. NAPOMENA: Rukavice elasticirane na dijelu ručnog zgloba i rukavice obložene lateksom mogu uzrokovati alergijske reakcije. Preporučujemo da provjerite jesu li rukavice prikladne za predviđenu namjenu jer se uvjeti na radnom mjestu mogu razlikovati od uvjeta izvršenog tipskog ispitivanja što se tiče temperature, trošenja i razgradnje. **Čuvanje/Čišćenje:** Čuvajte ih na svježem i suhom mjestu daleko od ljepljivih i toplih tvari i svjetla u njihovoj orginalnoj ambalaži. U ovim uvjetima, premazani proizvodi mogu se pohraniti na 5 godina. Ovim rukavicama nije potrebno nikakvo održavanje.

UK ЗАХИСНІ РУКАВИЧКИ.- Інструкції з використання: Захисні рукавички від механічних пошкоджень і хімічних, мікробіологічних, електричних або теплових небезпек. Контактна теплота (0 - 4): Стійкість рукавички до пошкоджень при прямому контакті з деталями, нагрітими до 100°C (Уровень 1), 250°C (Уровень 2), 350°C (Уровень 3)/ або 500°C (Уровень 4). Якщо позначається рівень міцності на розрив (від A до F), вказується стійкість до порізів. Рівні продуктивності та пов'язані з ними піктограми вказані на кожній рукавичці. Рівні можна побачити на долоні нових рукавичок. Вони варіюються від менш ефективних (рівень 1 або A) до більш міцних (рівні 4 або 5, або 6, або F в якості стандарту). Рівень 0 вказує , що рукавичка має характеристики менші, ніж мінімальні для даної небезпеки для користувача. Символ X позначає, що рукавичка не пройшла випробувань або що метод випробувань не відповідає дизайну рукавичок або їх матеріалу. Перед використанням і під час використання потрібно стежити за цілісністю рукавичок. При необхідності їх потрібно замінити. Переконайтеся в тому, що обладнання має відповідний розмір. **Обмеження використання:** •Не слід використовувати за межами області застосування, визначеної у вищенаведеній інструкції про застосування. Уникайте контакту з відкритим вогнем. Не використовуйте міцні на розрив рукавички (коефіцієнт міцності ≥1), якщо існує ризик їх захоплення рухомими частинами механізмів. ЗАСТЕРЕЖЕННЯ: Еластичні манжети та рукавички з латексним покриттям можуть викликати алергію. Рекомендується перевірити, чи рукавички підходять для використання за призначенням, оскільки умови на робочому місці можуть відрізнятися від умов випробувань в плані температур, стирання та зносу. **Інструкції зі зберігання/очищення:** Тримати виріб в оригінальній упаковці упаковці в сухому, прохолодному місці, захищеному від замерзання і впливу світла. В цих умовах, черевики із захисним покриттям можна зберігати до 5 років. Для даних типів рукавичок не існує особливих інструкцій з догляду.

RU ЗАЩИТНЫЕ ПЕРЧАТКИ.- Инструкции по применению: Перчатка защитная от механических рисков в условиях отсутствия химических, микробиологических, электрических и термических рисков. Контактная теплота (0 – 4): Устойчивость перчатки к повреждениям при прямом контакте с деталями, нагретыми до 100°C (Уровень 1), 250°C (Уровень 2), 350°C (Уровень 3)/ или 500°C (Уровень 4). Если указан уровень защиты от порезов TDM (от A до F), значит, ссылка даётся с точки зрения устойчивости к порезам. На каждой перчатке указываются уровни её эксплуатационных характеристик с соответствующей пиктограммой. Уровни определены по ладони новой перчатки. Они следуют от низкого уровня эффективности (уровень 1 или A) до наиболее высокого уровня (уровень 4 или 5 или 6 или F согласно стандарту). 0 указывает, что перчатка имеет уровень эффективности меньше минимального для данной опасности для пользователя. X обозначает, что перчатка не прошла испытаний или, что метод испытаний не полностью удовлетворяет концепции перчаток или материала. Перед использованием и во время использования требуется следить за целостностью перчаток. При необходимости их нужно заменить. Убедитесь, что комбинезоны подходят по размеру. **Ограничения в применении:** •Не применять вне областей использования, указанных в настоящем руководстве по эксплуатации. Не допускать прямого контакта с открытым огнем. Не используйте прочные на разрыв перчатки (коэффициент прочности ≥1), если существует риск их захвата движущимися частями механизмов. ПРЕДОСТЕРЕЖЕНИЯ: Эластичные манжеты и перчатки с латексной заливкой могут вызвать аллергию. Следует проверить, подходят ли перчатки для намеченной сферы применения, поскольку условия на рабочем месте могут отличаться от условий, в которых проводились испытания, в плане температуры, истирания и износа. **Хранению/Чистке:** Перчатки необходимо хранить в их оригинальной упаковке в сухом, прохладном месте, защищённом от замерзания и воздействия света. В этих условиях, ботинки с защитным покрытием можно хранить 5 лет. Для данных типов перчаток не существует особых инструкций по уходу.

TR KORUYUCU ELDİVENLER.- Kullanım şartları: Kimyasal, mikro biyolojik, elektriksel veya termal tehlikesi olmayan ve mekanik riskler için koruyucu eldiven. Temas sıcaklığı (0-4): Eldivenin 100°C (Seviye 1) / 250°C (Seviye 2) / 350°C (Seviye 3) / 500°C (Seviye 4) ısıyla temasa dayanıklılığı. Eğer TDM kesilme seviyesi belirtilmişse (A'dan F'ye), bu kesilme direncinin referansıdır. Performans seviyeleri ve ilişkili simgeler her eldiven üzerinde belirtilmiştir. Seviyeler yeni eldivenin avuç içinden elde edilmiştir. En etkisizden (seviye 1 veya A) en etkiliye (standarda göre 4, 5,6 ya da F) doğru sıralanmıştır. 0 seviyesi, eldivenin performansının kişi başına düşen minimum tehlikeden daha düşük olduğunu göstermektedir. X: eldivenin teste tabi tutulmadığını veya test yönteminin eldiven tasarımı veya materyal nedeniyle geçersiz olduğunu göstermektedir. Kullanım sırasında ve öncesinde eldiveninizin sağlam olmasına dikkat edin, gerekirse değiştirin. Koruyucu giysilerin uygun boyda olduğundan emin olun. **Kullanım sınırları:** •Yukarıdaki kullanım talimatlarında belirlenen kullanım alanı dışında kullanmayın. Çıplak ateşle doğrudan temas ettirmeyin. Kesilme direncine sahip eldivenler (seviye ≥ 1) dönen makineye kapılma riski olan yerlerde kullanılmamalıdır. UYARILAR: Elastik bileklikler ve lateks kaplamalı eldivenler alerjik reaksiyona yol açabilir. İş yerindeki koşulların sıcaklık, aşınma ve yıpranmaya bağlı olarak tip testinden farklılık gösterebileceği için eldivenlerin kullanım amacına u

SV SKYDDSHANDSKAR.- Användning: Skyddshandskar för mekaniska faror och utan kemiska, mikrobiologiska, elektriska eller termiska faror. Kontaktvärme (från 0 till 4): Handskens motstånd mot direkt kontakt med delar på 100°C (Nivå 1), 250°C (Nivå 2), 350°C (Nivå 3)/ eller 500°C (Nivå 4). Om skärnivån TDM är indikerad (från A till F) avser det beständigheten mot skärning. Pretandanivån och dithörande piktogram finns märkta på varje handske. Nivåerna har tagits från den nya handskens handflata. De är ordnade från de med lägst prestanda (nivå 1 eller A) till de med högst (nivå 4 eller 5 eller 6 eller F beroende på standard). 0 anger att handsken har egenskaper som inte är tillräckliga för personlig skyddsutrustning. X :anger att handsken inte provats eller att provning utförts på ett sätt som ger fullgod utvärdering av handsken och dess material. Kontrollera handskarna före och under användningen. Byt dem mot nya vid behov. Verifiera att storleken är rätt. **Begränsningar:** •Använd inte till annat än vad som är beskrivet i användningsinstruktionerna ovan. Undvik direkt kontakt med öppen eld. Dessa rivningsbeständiga handskar (nivå ≥ 1) ska inte användas när det finns en klämrisk på grund av roterande maskinutrustning. VARNING: De elastiska manschetterna och de latexbehandlade handskarna kan orsaka allergiska reaktioner. Det rekommenderas att kontrollera att handskarna är lämpliga för avsedd användning eftersom förhållanden på arbetsplatsen kan skilja sig enligt temperatur, avskavning och försämring. **Förvaring/Rengöring:** Förvaras i sin originalförpackning, svalt och torrt, frost- och ljusskyddat. Under dylika omständigheter kan behandlade produkter förvaras i 5 år. Dessa typer av handskar kräver inget särskilt underhåll.

DA BESKYTTELSESHANDSKER.- Brugsanvisning: Beskyttelseshandske mod mekaniske risici uden fare for kemiske, mikrobiologiske, elektriske eller termiske risici. Kontaktvarme (fra 0 til 4): Handskens evne til at modstå direkte kontakt med genstande på 100°C (Niveau 1), 250°C (Niveau 2), 350°C (Niveau 3)/ eller 500°C (Niveau 4). Hvis TDM snitniveauet er angivet (fra A til F), er det en reference vedrørende skæremodstanden. Ydeevneniveauer og det tilhørende piktogram er markeret på hver handske. Niveauerne er opnået på nye handskers håndflade. De går fra det mindst effektive (niveau 1 eller A) til det mest effektive (niveau 4 eller 5 eller 6 eller F ifølge normen). 0 angiver, at handsken har et ydelsesniveau, der er mindre end det minimum, der er angivet for hver enkeltt fareklasse. X : Angiver, at handsken ikke er efterprøvet, eller at prøvemetoden ikke synes at passe til handskernes eller materialets design. Sørg for, at handskerne er hele før og efter anvendelse, udskift dem om nødvendigt. Kontrollér, at anordningerne har den korrekte størrelse. **Anvendelsesbegrænsninger:** •Må ikke bruges til andre formål end der er defineret i ovenstående instruktioner. Må ikke komme i nærheden af åben ild. Handsker med rivbestandighed (niveau ≥ 1) må ikke bruges, hvor der er risiko for at blive trukket ind eller sidde fast ved roterende maskiner. ADVARSEL: Elastiske manchetter og latexovertrukne handsker kan forårsage allergi. Det anbefales at kontrollere, at handskerne er tilpasset den beregnede anvendelse, da forholdene på arbejdsstedet kan være forskellige fra den type prøve, der er udført, i forhold til temperatur, afskrabning og nedbrydning. **Opbevarings/Rengørings:** Opbevar dem køligt og tørt, i sikkerhed for frost og lys, i deres originalemballage. Under disse betingelser kan overtrækkende produkter opbevares i 5 år. Der kræves ikke noget særskilt vedligehold for denne type handsker.

FI SUOJAKÄSINEET.- Käyttöohjeet: Mekaanisilta riskeiltä suojaava suojakäsine. Ei kemiallisia, termisiä tai mikro-organismeihin tai sähköön liittyviä riskejä. Kosketuslämpö (0–4): käsineen suojauskyky tilanteissa, joissa se on suorassa kontaktissa lämpötilaltaan 100°C (Taso 1), 250°C (Taso 2), 350°C (Taso 3) ou 500°C (Taso 4) esineisiin. Leikkautumisenkestotaso TDM (A-F, jos ilmoitettu), kertoo leikkautumiskestävyyden. Käsineeseen on merkitty suorituskykytason liittyvine kuvakkeineen. Tasot on määritetty uusien käsineiden kämmenosalle. Luokitusjärjestys on minimisuojauksesta (taso 1 tai A) maksimisuojaukseen (taso 4 tai 5 tai 6 tai F, standardista riippuen). 0 tarkoittaa, että käsineen suojaustaso on minimitasoa alhaisempi kyseisen vaaran kohdalla. X : tarkoittaa, että käsinettä ei ole testattu tai että testausmenetelmä ei sovellu käsineen materiaalille tai suunniteltuun käyttötarkoitukseen. Tarkkaile käsineiden kuntoa ennen käyttöä ja sen jälkeen. Vaihda tarvittaessa. Varmista että välineet ovat sopivan kokoiset. **Käyttörajoitukset:** •Älä käytä yllä annetuista ohjeista poikkeavalla tavalla. Älä altista takkia avotulelle. Jos on olemassa vaara takertua liikkuviin koneisiin, ei saa käyttää käsineitä, joiden repäisylujuus on (taso ≥ 1). HUOMAUTUS: Elastiset hihansuut ja lateksilla päällystetyt käsineet voivat aiheuttaa allergioita. Käsineiden sopivuus aiottuun käyttötarkoitukseen on suositeltavaa tarkistaa, koska olot työympäristössä voivat lämpötilan, hankauksen ja heikkenemisen osalta poiketa tyyppitestimuuttujista. **Säilytystä/Puhdistusta:** Säilytä ilmastoidussa ja kuivassa paikassa pakkaselta ja valolta suojattuna alkuperäispakkauksessaan. Päällystettyjä tuotteita voidaan säilyttää näissä olosuhteissa 5 vuoden ajan. Ei erityisiä puhdistus- tai hoito-ohjeita.

NO VERNEHANSKER.- Brukerinstrukser: Vernehanske mot mekanisk risiko og uten fare for kjemiske, mikrobiologiske, elektriske eller termiske farer. Kontaktvarme (fra 0 til 4): Hanskens evne til å motstå kontakter på 100 ° C (nivå 1) / 250 ° C (nivå 2) / 350 ° C (nivå 3) / 500 ° C (nivå 4). Hvis TDM-riftnivået er indikert (fra A til F), refererer dette til riftmotstand. Ytelsesnivåene og tilhørende piktogram er merket på hver hanske. Nivåene oppnås på håndflaten til nye hansker. De spenner fra det minst effektive (nivå 1 eller A) til det mest effektive (nivå 4 eller 5 eller 6 eller F i henhold til standard). 0 indikerer at hansken har et ytelsesnivå som er lavere enn minimumet for den gitte individuelle faren. X: indikerer at hansken ikke er testet, eller at testmetoden ikke ser ut til å være egnet på grunn av hanskens eller materialets design. Forsikre deg om at hanskene er integrerte før og under bruk, og bytt dem ut om nødvendig. Kontroller at enhetene har riktig størrelse. **Bruksbegrensninger:** •Ikke bruk utenfor bruksområdet definert i bruksanvisningen ovenfor. Ikke utsett for direkte kontakt med flammen. Hansker med rivemotstand (nivå ≥ 1) må ikke brukes der det er fare for å bli trukket inn av maskiner. ADVARSEL: Elastiske mansjetter og lateksbelagte hansker kan forårsake allergi. Det anbefales å kontrollere at hanskene er egnet for den tiltenkte bruken, da forholdene på arbeidsplassen kan avvike fra type test som er utført, avhengig av temperatur, slitasje og nedbrytning. **Lagringsinstruks/Rengjørings:** Oppbevares på et kjølig, tørt sted beskyttet mot frost og lys i originalemballasjen. Under disse forholdene kan produktene lagres i 5 år. Ingen spesiell vedlikehold anbefales for denne typen hansker.

AR قفازات واقية.- تعليمات الاستخدام: قفاز واقٍ للحماية من المخاطر الميكانيكية، وذلك دون التعرض لأي مخاطر كيميائية أو ميكروبيولوجية أو كهربائية أو حرارية. التلامس الحراري (من 0 إلى 4): قدرة القفاز على مقاومة التلامس المباشر مع الأجزاء عند 100 أو 250 أو 350 أو 500 درجة مئوية. يُشير مستوى القطع TDM (من "A" إلى "F") إلى درجة مقاومة القطع. توضع علامات على كل قفاز تدل على مستويات الأداء والرسوم التوضيحية المرتبطة بها. توجد مستويات على كفوف القفاز الجديد. تُرتَّب هذه المستويات من الأقل فعالية (المستوى 1 أو "A") إلى الأكثر فعالية (من 4 أو 5 أو 6 أو "F" اعتمادًا على نوع المعيار). يشير "0" إلى أن القفاز لديه مستوى أداء أقل من الحد الأدنى للخطورة الفردية المعطاة. X: تشير إلى أن القفاز لم يخضع للاختبار أو أن طريقة الاختبار غير مناسبة بسبب تصميم القفازات أو المادة المستخدمة. تأكد من أن القفازات خاصتك سليمة قبل وأثناء استخدامها، وقم باستبدالها إذا لزم الأمر. تأكد من أن السترات ذات مقاسات مناسبة. **قيود الاستخدام:** •تجنب الاستخدام خارج نطاق الاستخدام المحدد في التعليمات أعلاه. لا تضعه في تلامس مباشر مع لهب مكشوف. يجب عدم استخدام القفازات المضادة للتلف (المستوى ≥ 1) عندما يكون هناك خطر التشابك مع المعدات الدوارة. تحذيرات: يمكن أن تسبب المعاصم المرنة والقفازات المطلية من اللاتكس ردود فعل تتسم بالحساسية. يُوصى بالتحقق من أن القفازات مناسبة للاستخدام المقصود؛ وذلك لأن الظروف في مكان العمل قد تختلف عن اختبار النوع اعتمادًا على درجة الحرارة والتآكل والتلف. **تعليمات التخزين/التنظيف:** تُخزَّن هذه المنتجات في عبواتها الأصلية في مكان بارد وجاف بعيدًا عن الصقيع والضوء. في هذه الظروف، يمكن حفظ المنتجات لمدة 5 سنوات. لا يوصى بأي صيانة خاصة لهذه الأنواع من القفازات.

PART 3

FR Performances : Conforme aux exigences essentielles du Règlement (UE) 2016/425 et aux normes ci-dessous. La déclaration de conformité est accessible sur le site internet www.deltaplus.eu dans les données du produit. - **EN** Performances : Comply with the essential requirements of 2016/425 Regulation (EU) and the below standards. The declaration of conformity can be found on the website www.deltaplus.eu in the data of the product. - **ES** Prestaciones : De acuerdo con las exigencias esenciales de la Reglamentación (UE) 2016/425 y con las normas a continuación. La declaración de conformidad se encuentra en el sitio web www.deltaplus.eu en la sección de datos del producto. - **PT** Desempenho : Em conformidade com os requisitos essenciais do Regulamento (UE) 2016/425 e as normas abaixo. Pode consultar a declaração de conformidade na página Internet www.deltaplus.eu nos dados do produto. - **IT** Prestazioni : Conformi alle specifiche essenziali del Regolamento (UE) 2016/425 ed alle norme elencate in seguito. La dichiarazione di conformità è accessibile sul sito internet www.deltaplus.eu a livello di dati prodotto. - **NL** Prestaties : Voldoen aan de essentiële vereisten van Verordening (EEG) 2016/425 en de onderstaande normen. De verklaring van overeenstemming kan geraadpleegd worden op de website www.deltaplus.eu in de productgegevens. - **DE** Leistungswerte : Entspricht den wesentlichen Anforderungen der EU-Verordnung 2016/425 und den folgenden Normen. Die Konformitätserklärung kann in den Produktdaten auf der Website www.deltaplus.eu heruntergeladen werden. - **PL** Właściwości : Zgodnie z podstawowymi wymaganiami rozporządzenia 2016/425 (UE) oraz poniższymi normami. Deklaracja zgodności jest dostępna na stronie www.deltaplus.eu w informacjach o produkcie. - **CS** Vlastnosti : Splňuje základní požadavky evropské směrnice 2016/425 a dále také požadavky níže uvedených norem. Prohlášení o shodě najdete na webu www.deltaplus.eu v části s technickými údaji výrobku. - **SK** Výkonnosti : V súlade so základnými požiadavkami nariadenia (EÚ) 2016/425 a nižšie uvedenými normami. Vyhlásenie o zhode je k dispozícii na webovej lokalite www.deltaplus.eu v časti Informácie o výrobku. - **HU** Védelmi szintek : Megfelel a 2016/425 EU Rendelet alapvető követelményeinek és az alábbi szabványoknak. A megfelelőségi nyilatkozat a www.deltaplus.eu honlapon, a termékadatok között érhető el. - **RO** Performanțe : Conform cerințelor esențiale ale Regulamentului (UE) 2016/425 și standardelor de mai jos. Declarația de conformitate poate fi accesată pe site-ul web www.deltaplus.eu, împreună cu datele produsului. - **EL** Επιδόσεις : Συμμόρφωση με τις βασικές απαιτήσεις του Κανονισμού (ΕΕ) 2016/425 και των κατωτέρω προτύπων. Η δήλωση συμμόρφωσης είναι προσβάσιμη στον δικτυακό τόπο internet www.deltaplus.eu μέσα στα δεδομένα του προϊόντος. - **HR** Performanse : U skladu s osnovnim zahtjevima Direktive (EU) 2016/425 i niže navedenih normi. Izjava o sukladnosti dostupna je na internetskoj stranici www.deltaplus.eu u dijelu o podatcima o proizvodu. - **UK** Робочі характеристики : відповідає основним вимогам Регламенту (ЄС) 2016/425 та стандартам, наведеним нижче. Декларація відповідності доступна на веб-сайті www.deltaplus.eu в даних про продукт. - **RU** Рабочие характеристики : Соответствуют основным требованиям Предписания (ЕС) 2016/425 и приводимым ниже стандартам. Декларация соответствия доступна на веб-сайте www.deltaplus.eu в разделе с данными изделия. - **TR** Performans : 2016/425 Yönetmeliğinin (AB) ve aşağıdaki standartların esas gerekliliklerine uyumluluk. Uygunluk bildirimine www.deltaplus.eu internet sitesinde ürün bilgilerinden ulaşılabilir. - **ZH** 性能：符合2016/425（欧盟）指令和下列标准的基本规范要求。 符合标准的声明可在网站www.deltaplus.eu的产品数据部分查看。 - **SL** Performansi : Izpolnjuje bistvene zahteve Uredbe (EU) št. 2016/425 in spodaj navedene standarde. Izjava o skladnosti je na voljo na spletni strani www.deltaplus.eu pri podatkih o izdelku. - **ET** Omadused : Vastab määruse (EL) 2016/425 põhinõuetele ja alljärgnevalt nimetatud standarditele. Vastavusdeklaratsioon on kättesaadav veebisaidil www.deltaplus.eu tooteandmete rubriigis. - **LV** Tehniskie rādītāji : Atbilst Regulas (ES) 2016/425 pamatprasībām un zemāk esošajiem standartiem. Atbilstības apliecinājums ir pieejams interneta vietnē www.deltaplus.eu, sadaļā par produkta informāciju. - **LT** Parametrai : Atitinka esminius Reglamento 2016/425 reikalavimus ir toliau nurodytas normas. Atitikties deklaraciją galima rasti internetiniame puslapyje www.deltaplus.eu prie gaminio duomenų. - **SV** Prestanda : Stämmer överens med de väsentliga kraven i Kommissionens förordning (EU) nr 2016/425 och normerna nedan. Förklaringen om överensstämmelse finns i produktuppgifterna på internet på www.deltaplus.eu. - **DA** Ydelse : I overensstemmelse med de væsentligste krav i Forordning (EU) 2016/425 og nedenstående standarder. Overensstemmelsesdeklarationen er tilgængelig på internetstedet www.deltaplus.eu under produktdata. - **FI** Ominaisuudet : Asetuksen (EU) 2016/425 ja jäljempänä olevien standardien olennaisten vaatimusten mukaiset. Vaatimustenmukaisuusvakutus löytyy internet-osoitteesta www.deltaplus.eu tuotteen tietojen yhteydestä. - **NO** Ytelsen til : Oppfyller de grunnleggende kravene i forordning (EU) 2016/425 og standardene nedenfor. EU-samsvarserklæringen finner du på nettsiden www.deltaplus.eu i dataene til produktet. - **AR** الأداء : الأداء: الامتثال للمتطلبات الأساسية للوائح 425/2016 (الأوروبية) والمعايير .التالية ويمكن الاطلاع على إعلان المطابقة على الموقع www.deltaplus.eu في بيانات المنتج

FR Règlement (UE) 2016/425 - **EN** REGULATION (EU) 2016/425 - **ES** REGLAMENTACIÓN (UE) 2016/425 - **PT** REGULAMENTO (UE) 2016/425 - **IT** REGLAMENTO (UE) 2016/425 - **NL** VERORDENING (EU) 2016/425 - **DE** EU-Verordnung 2016/425 - **PL** ROZPORZĄDZENIE (UE) 2016/425 - **CS** NAŘÍZENÍ (EU) 2016/425 - **SK** NARIADENIE (EÚ) 2016/425 - **HU** 2016/425/EU RENDELET - **RO** REGULAMENTUL (UE) 2016/425 - **EL** ΚΑΝΟΝΙΣΜΟΣ (ΕΕ) 2016/425 - **HR** UREDBA (EZ) 2016/425 - **UK** РЕГЛАМЕНТ (ЄС) 2016/425 - **RU** ПОСТАНОВЛЕНИЕ (ЕС) 2016/425 - **TR** 2016/425 DÜZENLEMESİ (AB) - **ZH** 法规（UE）2016/425 - **SL** UREDBA (EU) 2016/425 - **ET** MÄÄRUS (EL) 2016/425 - **LV** NOLIKUMS (ES) 2016/425 - **LT** REGLAMENTAS (ES) 2016/425 - **SV** FÖRORDNING (EU) 2016/425 - **DA** FORORDNING (EU) 2016/425 - **FI** ASETUS (EU) 2016/425 - **NO** FORORDNING (EU) 2016/425 - (EU) 2016/425 اللائحة **AR**

EN ISO 21420:2020 **FR** Exigences Générales pour les gants de protection. - **EN** General requirements - **ES** Exigencias generales - **PT** Exigências gerais - **IT** Requisiti generali per i guanti di protezione - **NL** algemene eisen - **DE** Allgemeine Anforderungen für Handschuhe - **PL** Wymagania ogólne dla rękawic ochronnych - **CS** Všeobecné požadavky a metody zkoušení - **SK** Všeobecné podmienky - **HU** Védőkesztyűkre vonatkozó általános követelmények - **RO** Mănuși de protecție. Cerințe generale și metode de încercare - **EL** Γενικές Απαιτήσεις για τα γάντια προστασίας - **HR** Opći zahtjevi za zaštitne rukavice - **UK** Загальні вимоги до захисних рукавичок - **RU** Общие требования к защитным перчаткам. - **TR** Genel gereksinimler - **ZH** 防护手套的一般性要求。 - **SL** Splošne zahteve za varovalne rokavice. - **ET** Üldnõuded kaitsekinnastele. - **LV** Vispārīgās prasības aizsargcimdiem - **LT** Bendrieji reikalavimai - **SV** Allmänna krav för skyddshandskar - **DA** Generelle krav til beskyttelseshandsker. - **FI** Yleisvaatimukset suojakäsineille. - **NO** Generelle krav til vernehansker. - المتطلبات العامة **AR**

A B C D Y

EN388:2016+A1:2018 **FR** Gants contre les risques Mécaniques (Niveaux obtenus sur la paume) - **EN** Protective gloves against mechanical Risks (Levels obtained on the palm) - **ES** Guantes contra los riesgos Mecánicos (Niveles obtenidos en la palma) - **PT** Luvas contra os riscos Mecânicos (Níveis obtidos na palma) - **IT** Guanti contro i rischi meccanici (Livelli ottenuti sul palmo) - **NL** Handschoenen tegen mechanisch risico's (niveaus verkregen op de handpalm) - **DE** Handschuhe zum Schutz gegen mechanische Gefahren (Schutzstufen auf der Handfläche erzielt) - **PL** Rękawice chroniące przed zagrożeniami Mechanicznymi (Poziomy otrzymane po stronie chwytnej) - **CS** Ochranné rukavice proti mechanickým rizikům (ochrana dlaní) - **SK** Ochranné rukavice proti mechanickému poškodeniu (úroveň dosiahnutá pri testoch na dlani) - **HU** Védőkesztyűk mechanikai kockázatok ellen (tenyérrésznél elért érték) - **RO** Mănuși de protecție împotriva riscurilor mecanice (niveluri obținute la nivelul palmei) - **EL** Γάντια κατά των Μηχανικών κινδύνων (Επίπεδα που ελήφθησαν πάνω στην παλάμη) - **HR** Rukavice protiv mehaničkih rizika (Nivoi postignuti na dlanu) - **UK** Рукавички для захисту від ризиків механічних пошкоджень (з рівнями на долоні) - **RU** Перчатки для защиты от механических рисков (Уровни эффективности определены для ладони перчатки) - **TR** Mekanik risklere karşı koruyucu eldiven (Avuç içinde elde edilen seviyeler) - **ZH** 防机械风险手套（手掌防割等级） - **SL** Varovalne rokavice za zaščito pred mehanskimi nevarnostmi (stopnje določene na dlani) - **ET** Kaitsekindad mehaaniliste riskide vastu (Kaitsetase peopesal) - **LV** Aizsargcimdi pret mehāniskiem riskiem (Līmeņi iegūti uz delnas) - **LT** Apsauginės pirštinės nuo mechaninių pavojų (pavojai delnams) - **SV** Skyddshandskar mot mekaniska risker (bedömning av nivåer på handflatan) - **DA** Handsker mod mekaniske risici (niveauer opnået i håndfladen) - **FI** Mekaanisilta riskeiltä suojaavat käsineet (suojaustasot saatu kämmenosasta) - **NO** Gants contre les risques Mécaniques (Niveaux obtenus sur la paume) –

A **FR** Résistance à l'abrasion (de 1 à 4) - **EN** Resistance to abrasion (from 1 to 4) - **ES** Resistencia a la abrasión (de 1 a 4) - **PT** Resistência à abrasão (entre 1 e 4) - **IT** Resistenza all'abrasione (da 1 a 4) - **NL** Bestendigheid tegen schuren (van 1 tot 4) - **DE** ABRASIONSFESTIGKEIT (von 1 bis 4) - **PL** Odporność na ścieranie (od 1 do 4) - **CS** Odolnost proti oděru (1 až 4) - **SK** Odolnost proti oděru (od 1 do 4) - **HU** Kopásállóság (1-tól 4-ig) - **RO** Rezistență la abraziune (de la 1 la 4) - **EL** Αντίσταση στη φθορά (από 1 έως 4) - **HR** Otpornost na abraziju (od 1 do 4) - **UK** Стійкість до стирання (від 1 до 4) - **RU** Устойчивость к истиранию (от 1 до 4) - **TR** Aşınmaya karşı dayanıklılık (1'dan 4'e kadar) - **ZH** 防止磨损（1至4） - **SL** Odpornost proti abraziji (od 1 do 4) - **ET** Hõõrdumiskindlus (1-4) - **LV** Nodilumizturība (1 līdz 4) - **LT** Atsparumas dilimui (nuo 1 iki 4) - **SV** Nötningsbeständighet (från 1 till 4) - **DA** Abrasionsmodstand (fra 1 til 4) - **FI** Hankauskestävyys (1–4) - **NO** Slitestyrke (fra 1 til 4) –

B **FR** Résistance à la coupure par tranchage (de 1 à 5) - **EN** Resistance to cutting (from 1 to 5) - **ES** Resistencia al corte (de 1 a 5) - **PT** Resistência ao corte (de 1 a 5) - **IT** Resistenza al taglio (da 1 a 5) - **NL** Snijbestendigheid (1 tot 5) - **DE** Schnittfestigkeit (von 1 bis 5) - **PL** Odporność na przecięcie (od 1 do 5) - **CS** Odolnost proti proříznutí čepelí (1 až 5) - **SK** Odolnosť proti prerezaniu (1 až 5) - **HU** Vágással szembeni ellenállás (1-tól 5-ig) - **RO** Rezistență la tăiere (de la 1 la 5) - **EL** Αντοχή στη διάσχιση (από 1 έως 5) - **HR** Odpornost na vreznine (od 1 do 5) - **UK** Стійкість до порізів(від 1 до 5) - **RU** Устойчивость к порезам (от 1 до 5) - **TR** Kesilmeye karşı dayanıklılık (1'dan 5'ya kadar) - **ZH** 防断裂性能（1至5） - **SL** Otpornost na porezotine (från 1 till 5) - **ET** Lõikekindlus (1 kuni 5) - **LV** Pārrāvuma pretestība(no 1 līdz 5) - **LT** Atsparumas pjovimui (nuo 1 iki 5) - **SV** Skärhållfasthet (fra 1 til 5) - **DA** Skæremodstand (fra 1 til 5) - **FI** Viillonkestävyys (1-5) - **NO** Kuttmotstand ved kutting (fra 1 til 5)-

C **FR** Résistance à la déchirure (de 1 à 4) - **EN** Resistance to tear (from 1 to 4) - **ES** Resistencia al desgarro (de 1 a 4) - **PT** Resistência ao rasgo (entre 1 e 4) - **IT** Resistenza allo strappo (da 1 a 4) - **NL** Bestendigheid tegen scheuren (van 1 tot 4) - **DE** Reißfestigkeit (von 1 bis 4) - **PL** Odporność na rozdzieranie (od 1 do 4) - **CS** Odolnost proti roztržení (1 až 4) - **SK** Odolnost proti roztržení (od 1 do 4) - **HU** Szakítószilárdság (1-tól 4-ig) - **RO** Rezistență la rupere (de la 1 la 4) - **EL** Αντίσταση στην απόσχιση (από 1 έως 4) - **HR** Otpornost na cijepanje (od 1 do 4) - **UK** Стійкість до розриву (від 1 до 4) - **RU** Устойчивость к разрыву (от 1 до 4) - **TR** Yırtılmaya karşı dayanıklılık (1'dan 4'e kadar) - **ZH** 防止撕裂（1至4） - **SL** Odpornost proti trganju (od 1 do 4) - **ET** Rebenemiskindlus (1-4) - **LV** Pārplēšanas pretestība (1 līdz 4) - **LT** Atsparumas plėšimui (nuo 1 iki 4) - **SV** Rivhållfasthet (från 1 till 4) - **DA** Rivemodstand (fra 1 til 4) - **FI** Repäisykestävyys (1–4) - **NO** Rivemotstand (fra 1 til 4) –

D **FR** Résistance à la perforation (de 1 à 4) - **EN** Resistance to puncture (1 to 4) - **ES** Resistencia a la perforación (de 1 a 4) - **PT** Resistência à perfuração (1 a 4) - **IT** Resistenza alla perforazione (da 1 a 4) - **NL** Perforatiebestendigheid (1 tot 4) - **DE** Perforationswiderstand (1-4) - **PL** Odporność na przekłucie (od 1 do 4) - **CS** Odolnost proti propíchnutí (1 až 4) - **SK** Odolnosť proti prepichnutiu (1 až 4) - **HU** Átszúrás elleni talpvédelem (1-től 4-ig) - **RO** Rezistență la perforare (1 la 4) - **EL** Αντοχή στη διάτρηση (1 έως 4) - **HR** Otpornost na bušenje (1 do 4) - **UK** Стійкість до проколів (1 - 4) - **RU** Устойчивость к проколам (1 - 4) - **TR** Delinmeye karşı dayanıklılık (1-4) - **ZH** 防穿刺性能 （1 至 4） - **SL** Odpornost na vrtanje (1 do 4) - **ET** Torkekindlus (1 kuni 4) - **LV** Elektriskās caursišanas pretestība (1. līdz 4.) - **LT** Atsparumas prakiurdymui (nuo 1 iki 4) - **SV** Skydd mot penetration (1 till 4) - **DA** Perforeringsmodstand (1 til 4) - **FI** Läpäisykestävyys (1-4) - **NO** Résistance à la perforation (de 1 à 4) –

Y **FR** Résistance à la coupure par des objets tranchants (TDM EN ISO 13997) (de A à F) - **EN** Resistance to cutting by sharp objects (TDM EN ISO 13997) (from A to F) - **ES** Resistencia a los cortes por objetos cortantes (TDM EN ISO 13997) (de A a F). - **PT** Resistência ao corte por objetos cortantes (TDM EN ISO 13997) (de A a F). - **IT** Resistenza al taglio con oggetti taglienti (TDM EN ISO 13997) (da A a F) - **NL** Weerstand tegen snijdende voorwerpen (TDM EN ISO 13997) (van A t/m F). - **DE** Schnittwiderstand (TDM EN ISO 13997) (von A bis F). - **PL** Odporność na przecięcia ostrymi przedmiotami (TDM EN ISO 13997) (od A do F). - **CS** Odolnost proti proříznutí ostrými předměty (TDM EN ISO 13997) (A až F). - **SK** Odolnosť voči prerezaniu ostrými predmetmi (TDM EN ISO 13997) (od A do F). - **HU** Éles tárgyakkal való vágással szembeni ellenállás (TDM EN ISO 13997) (A-F). - **RO** Rezistență la tăiere cu obiecte ascuțite (TDM EN ISO 13997) (de la A la F). - **EL** Αντίσταση έναντι κοπής από αιχμηρά αντικείμενα (TDM EN ISO 13997) (από A έως ΣΤ). - **HR** Otpornost na razrezivanje oštrim predmetima (TDM EN ISO 13997) (od A do F). - **UK** Опірність різанню гострими предметами (TDM EN ISO 13997) (від A до F). - **RU** Устойчивость к порезам режущими предметами (TDM EN ISO 13997) (от A до F). - **TR** Keskin kenarlı cisimlerle kesilmeye karşı direnç (TDM EN ISO 13997) (A'dan F'ye). - **ZH** 针对尖锐物切割（TDM EN ISO 13997）（从A到F）。 - **SL** Odpornost proti urezninam, povzročenim z ostrimi predmeti (TDM EN ISO 13997) (od A do F). - **ET** Vastupidavus sisselõikamisele teravate esemetega (TDM EN ISO 13997) (A–F). - **LV** Griešanas izturība ar asiem priekšmetiem (TDM EN ISO 13997) (no A līdz F). - **LT** Atsparumas pjovimui aštriais instrumentais (TDM EN ISO 13997) (nuo A iki F). - **SV** Tålig mot skärningar från vassa föremål (TDM EN ISO 13997) (från A till F). - **DA** Modstandsdygtig mod skæring med skarpe genstande (TDM EN ISO 13997) (fra A til F). - **FI** Viillonkestävyys teräviä esineitä vastaan (TDM EN ISO 13997) (A-F). - **NO** Motstand mot kutt av skarpe gjenstander (TDM EN ISO 13997) (fra A til F) (de A à F) - **AR** قفازات وقائية من المخاطر الميكانيكية (مستويات راحة اليد) - **A** مقاومة التآكل (من 1 إلى 4)**B** مقاومة القطع (من 1 إلى 5)**C** مقاومة المسيل للدموع (من 1 إلى 4)**D** مقاومة ثقب (1 إلى 4)**Y** مقاومة القطع بأدوات حادة (TDM EN ISO 13997) (من A إلى F)

E F G H I J

EN407: 2020 **FR** Gants contre les risques de Chaleur et Feu (Un "X" = test non réalisé) - **EN** Protective gloves against Heat & Fire risks (X = Unrealized test) - **ES** Guantes contra los riesgos de calor y fuego (Un "X" = Test no realizada) - **PT** Luvas contra os riscos de Calor e chama (Um "X" = ensaio não realizado) - **IT** Guanti contro i rischi dovuti al Calore e al Fuoco (X = test non effettuato) - **NL** Handschoenen tegen gevaren van hitte en vuur (een "x" = test is niet uitgevoerd) - **DE** Handschuhe zum Schutz gegen Wärme und Feuer ("X" = Test nicht durchgeführt) - **PL** Rękawice chroniące przed Gorącem i/lub Ogniem ("X" = badanie nie przeprowadzone) - **CS** Ochranné rukavice proti tepelným rizikům (teplu a/nebo ohni) („X“ = zkouška nebyla provedena) - **SK** Ochranné rukavice odolné voči teplu a ohňu (X = test nerealizovaný) - **HU** Hő és tűz kockázatok elleni védőkesztyűk ("X" = teszt nincs elvégezve) - **RO** Mănuși de protecție împotriva riscurilor termice (căldură și/sau foc) (un „X" = test neefectuat) - **EL** Γάντια κατά των κινδύνων της θερμότητας και της φωτιάς (Ένα "X"= δοκιμή μη πραγματοποιηθείσα) - **HR** Rukavice otporne na toplotu i vatru ("X" = ispitivanje nije izrađeno) - **UK** Рукавички для захисту від травм, пов'заних з вогнем і підвищеними темературами ("X" = випробування не проводилось) - **RU** Перчатки для защиты от жара и пламени (X = Испытания не проводились) - **TR** Isı ve Yangın risklerine karşı koruyucu eldiven (X = Gerçekleştirilmemiş test) - **ZH** 防热防火手套（“X”=未经检验） - **SL** Varovalne rokavice za zaščito pred toploto in ognjem (»X« = preskus ni bil izveden) - **ET** Kuuma- ja tulekindlad kaitsekindad ("X" = katsetamata) - **LV** Cimdi pret karstuma un uguns riskiem (X = tests nav veikts) - **LT** Apsauginės pirštinės nuo karščio ir ugnies keliamų pavojų (X = bandymas neatliktas) - **SV** Skyddshandskar mot termiska risker: hetta och/eller brand ("X" = test ej genomförd) - **DA** Handsker mod varme- og ild-risici (et "X" = afprøvning ikke udført) - **FI** Kuumuudelta ja tulelta suojaavat käsineet ("X" = ei testattu) - **NO** Hansker mot risiko for varme og brann (En "X" = test ikke utført) –

E **FR** Résistance à la propagation de la flamme - **EN** Limited flame spread resistance - **IT** Resistenza alla propagazione della fiamma - **ES** Resistencia a la propagación de las llamas - **PT** Resistência à propagação de chamas - **NL** Bestendig tegen vlamverspreiding - **DE** Flammenausbreitungswiderstand - **PL** Odporność na rozprzestrzenianie się ognia - **CS** Odolnost vůči šíření plamene - **SK** Odolnosť voči šíreniu plameňa - **HU** Lángterjedési ellenállás - **RO** Rezistență la propagarea flăcării - **EL** Περιορισμένη εξάπλωση φλόγας - **HR** Otpornost na širenje plamena - **UK** Стійкість до поширення полум'я - **RU** Устойчивость к распространению пламени - **TR** Alev yayılımı direnci - **ZH** 阻燃 - **SL** Odpornost proti širjenju plamena - **ET** Vastupidavus leegi levikule - **LV** Noturība pret liesmu izplatīšanos - **LT** Atsparumas liepsnos plitimui - **SV** Flamspridningsmotstånd - **DA** Modstand imod flammespredning - **FI** Palosuojaus - **NO** Flammespredningsmotstand -

F **FR** Résistance à la chaleur de contact (de 1 à 4) - **EN** Resistance to contact heat (from 1 to 4) - **ES** Resistencia al calor de contacto (de 1 a 4) - **PT** Resistência ao calor de contato (entre 1 e 4) - **IT** Resistenza al calore da contatto (da 1 a 4) - **NL** Bestendigheid tegen contactwarmte (van 1 tot 4) - **DE** Widerstand gegen Kontaktwärme (von 1 bis 4) - **PL** Odporność na ciepło kontaktowe (od 1 do 4) - **CS** Odolnost vůči kontaktnímu teplu (1 až 4) - **SK** Odolnost vůči kontaktnímu teplu (od 1 do 4) - **HU** Kontakt hővel szembeni ellenállás (1-től 4-ig) - **RO** Rezistență la căldură prin contact (de la 1 la 4) - **EL** Αντίσταση στη θερμότητα επαφής (από 1 έως 4) - **HR** Otpornost na kontaktnu toplinu (od 1 do 4) - **UK** Стійкість до контактної теплоти (від 1 до 4) - **RU** Устойчивость к контактному теплу (от 1 до 4) - **TR** Temas eden ısıya direnç (1'den 4'e kadar) - **ZH** 防止接触热（1至4） - **SL** Odpornost proti kontaktni toploti (od 1 do 4) - **ET** Vastupidavus kontaktsoojusele (1-4) - **LV** Pretestība kontakta karstumam (1 līdz 4) - **LT** Atsparumas kontaktinei šilumai (nuo 1 iki 4) - **SV** Motstånd mot kontaktvärme (från 1 till 4) - **DA** Modstand mod kontaktvarme (fra 1 til 4) - **FI** Kosketuslämmön kestävyys (1–4) - **NO** Motstand mot kontaktvarme (fra 1 til 4) –

G **FR** Résistance à la chaleur convective (de 1 à 4) - **EN** Resistance to convective heat (from 1 to 4) - **ES** Resistencia al calor de convección (de 1 a 4) - **PT** Resistência ao calor convectivo (entre 1 e 4) - **IT** Resistenza al calore convettivo (da 1 a 4) - **NL** Bestendigheid tegen convectiewarmte (van 1 tot 4) - **DE** Widerstand gegen konvektive Hitze (von 1 bis 4) - **PL** Odporność na ciepło konwekcyjne (od 1 do 4) - **CS** Odolnost vůči konvekčnímu teplu (1 až 4) - **SK** Odolnost vůči konvekčnímu teplu (od 1 do 4) - **HU** Konvektív hővel szembeni ellenállás (1-től 4-ig) - **RO** Rezistență la căldură prin convecție (de la 1 la 4) - **EL** Αντίσταση στη μεταφερόμενη θερμότητα (από 1 έως 4) - **HR** Otpornost na konvektivnu toplinu (od 1 do 4) - **UK** Стійкість до конвективної теплоти (від 1 до 4) - **RU** Устойчивость к конвективному теплу (от

FR Organisme Notifié ayant procédé à l'Examen UE de type (module B) et ayant établi l'Attestation d'Examen UE de Type. - **EN** Notified Body which carried out the EU-Type Examination (module B) and issued the EU-Type Examination Certificate. - **ES** Organismo notificado que realizó el examen de tipo UE (módulo B) y emitió el certificado correspondiente de tipo UE. - **PT** Organismo Notificado que procedeu ao Exame UE de tipo (módulo B) e que emitiu o Certificado de Exame UE de Tipo. - **IT** Ente Notificato che ha effettuato l'Esame UE del modello (modulo B) e che ha redatto l'Attestazione d'esame UE del modello - **NL** De aangemelde instantie die het EG-type onderzoek heeft uitgevoerd (module B) en het certificaat van het EG-type onderzoek heeft afgegeven. - **DE** Beauftragte Stelle, die die EU-Baumusterprüfung (Modul B) durchgeführt und die EU-Baumusterprüfbescheinigung ausgestellt hat. - **PL** Jednostka notyfikowana, która przeprowadziła egzamin UE na typ (moduł B) i która wystawiła zaświadczenie o egzaminie UE na typ. - **CS** Pověřený kontrolní orgán, který provedl typovou zkoušku CE (modul B) a vystavil certifikát o typové zkoušce CE. - **SK** Notifikovaný orgán, ktorý vykonal typovú skúšku EÚ (modul B) a vystavil osvedčenie o typovej skúške EÚ. - **HU** Bejelentett Tanúsító Szervezet, amely az EU-s Típusvizsgálatot elvégezte (B modul) és az EU-s Típustanúsítványt kiállította. - **RO** Organism notificat care a efectuat examinarea UE de tip (modulul B) și a emis certificatul de examinare UE de tip. - **EL** Κοινοποιημένος οργανισμός έχοντας διενεργήσει την Εξέταση τύπου ΕΕ (ενότητα Β) και έχοντας θεσπίσει το Πιστοποιητικό Εξέτασης Τύπου ΕΕ. - **HR** Prijavljeno tijelo koje je izvršilo EU ispitivanje tipa (modul B) izdalo EU potvrdu o ispitivanju tipa. - **UK** Уповноважений орган, що здійснив стандартну експертизу ЄС (модуль B) та надав стандартний сертифікат експертизи ЄС. - **RU** Нотифицированный орган, проводивший экзамен по типу ЕС (модуль B) и выдавший сертификат об экзамене ЕС. - **TR** AB-Tipi İncelemeyi (modül B) gerçekleştiren ve EU-Tipi İnceleme Sertifikasını düzenleyen Onaylanmış Kurum. - **ZH** 公告机构已开展标准欧盟检测（模块B），并已通过标准欧盟检验认证 。 - **SL** Priglašeni organ, ki je opravil EU-pregled tipa (modul B) in izdal potrdilo o EU-pregledu tipa. - **ET** ELi tüübihindamise teinud (vorm B) ja ELi tüübihindamistõendi koostanud teavitatud asutus. - **LV** Pilnvarotā iestāde ir veikusi ES tipa pārbaudi (B modulis) un ir izstrādājusi ES tipa pārbaudes sertifikātu. - **LT** Notifikuotoji įstaiga, atlikusi ES tipo tyrimą (B modulis) ir išdavusi ES tipo sertifikatą. - **SV** Anmält organ som prövade och utfärdade EU-typintyget för typen (modul B). - **DA** Notificeret organ, der har udført undersøgelsen EU af type (modul B), og som har etableret EU undersøgelsesattesten af type. - **FI** Ilmoitettu laitos, joka on suorittanut EU-tyyppitarkastuksen (B-moduuli) ja laatinut todistuksen suoritetusta EU-tyyppitarkastuskokeesta. - **NO** Bemyndiget organ som har gjennomført EU-typeundersøkelsen (modul B) og har etablert EU-typeprøvingsattest. -

AR ابلاغ الهيئة التي اجريت فحص الاتحاد الأوروبي من نوع (وحدة B) اصدار شهادة امتحان الاتحاد الأوروبي

C.T.C. (0075) - PARC TONY GARNIER 4 RUE HERMANN FRENKEL 69367 LYON CEDEX 07 France
CENTRO TESSILE COTONIERO E ABBIGLIAMENTO (0624) - S.P.A. – CENTROCOT - PIAZZA SANT'ANNA 2, 21052 - BUSTO ARSIZIO ITALY

FR USA STANDARDS - **EN** USA STANDARDS - **ES** USA STANDARDS - **PT** USA STANDARDS - **IT** Norme USA - **NL** Amerikaanse normen - **DE** Normen in den USA - **PL** Normy USA - **CS** Normy USA - **SK** Normy USA - **HU** USA szabványok - **RO** Standarde SUA - **EL** Πρότυπα ΗΠΑ - **HR** Američke norme - **UK** USA STANDARDS - **RU** USA STANDARDS - **TR** USA STANDARDS - **ZH** USA STANDARDS - **SL** USA STANDARDS - **ET** USA STANDARDS - **LV** USA STANDARDS - **LT** USA STANDARDS - **SV** USA STANDARDS - **DA** USA STANDARDS - **FI** USA STANDARDS - **NO** USA STANDARDS -

AR المعايير الأوروبية والأمريكية

B11 **ANSI-ISEA 105:2016** **FR** Protection de la main - **EN** Hand protection - **ES** Protección de la mano - **PT** Proteção da mão - **IT** Protezione della mano - **NL** Handbescherming - **DE** Handschutz - **PL** Ochrona rąk - **CS** Ochrana rukou - **SK** Ochrana rúk - **HU** A kéz védelme - **RO** Protecția mâinii - **EL** Προστασία του χεριού - **HR** Zaštita ruku - **UK** Захист для рук - **RU** Защита рук - **TR** El koruma - **ZH** 手部防护 - **SL** Zaščita rok - **ET** Käekaitse - **LV** Roku aizsardzība - **LT** Rankų apsauga - **SV** Handskydd - **DA** Beskyttelse af hånden - **FI** Käsien suojaus - **NO** Håndbeskyttelse - **B11** **FR** Résistance à la coupure par des objets tranchants (de A1 à A9) - **EN** Resistance to cutting by sharp objects (from A1 to A9) - **ES** Resistencia al corte por objetos afilados (de A1 a A9) - **PT** Resistência ao corte por objetos cortantes (de A1 a A9) - **IT** Resistenza al taglio da parte di oggetti appuntiti (da A1 a A9) - **NL** Bestand tegen snijden door scherpe voorwerpen (van A1 t/m A9) - **DE** Schnittfestigkeit durch scharfe Gegenstände (von A1 bis A9) - **PL** Odporność na przecięcie przez ostry przedmiot (od A1 do A9) - **CS** Odolnost vůči proříznutí ostrými předměty (od A1 do A9) - **SK** Odolnosť proti prezeraniu ostrými predmetmi (A1 až A9) - **HU** Ellenáll az éles tárgyak általi vágásnak (A1–A9) - **RO** Rezistența la tăiere cu obiecte ascuțite (de la A1 la A9) - **EL** Αντοχή στην κοπή από αιχμηρά αντικείμενα (από Α1 έως Α9) - **HR** Otpornost na rezanje oštrim predmetima (od A1 do A9) - **UK** Стійкість до пошкодження гострими предметами (від A1 до A9) - **RU** Устойчивость к повреждению острыми предметами (от A1 до A9) - **TR** Keskin nesneler tarafından kesilmeye dirençlidir (A1'den A9'a). - **ZH** 耐尖锐物体切割（从A1至A9） - **SL** Odpornost proti rezu z ostrimi predmeti (od A1 do A9) - **ET** Vastupidavus lõikamisele teravate esemetega (A1 kuni A9) - **LV** Izturība pret sagriešanu ar asiem priekšmetiem (no A1 līdz A9) - **LT** Atsparumas pjovimui aštriais objektais (nuo A1 iki A9) - **SV** Motstånd mot skärning med skarpa föremål (från A1 till A9) - **DA** Modstandsdygtighed mod gennemskæring af skarpe genstande (fra A1 til A9) - **FI** Kestää terävien esineiden aiheuttamat viillot ja leikkaukset (A1 - A9) - **NO** Motstand mot kutting av skarpe gjenstander (fra A1 til A9) -

AR حماية اليد **B11** مقاومة القطع بالعناصر الحادة من A1 إلى.

PART 4

FR **Marquage:** Chaque produit est identifié par une étiquette (si possible). Celle-ci indique le type de protection offert ainsi que d'autres informations. ① Identification du fabricant / ② Identification de l'EPI / ③ Système de taille / ④ L'indication de conformité selon les réglementations en vigueur (pictogrammes). / ⑤ pictogramme "I": Lire la notice d'instruction avant utilisation. / ⑥ le N° des normes auxquelles le produit est conforme (PART3) / ⑦ le numéro de lot, / Date de production / Période d'obsolescence : le cas échéant / ⑧ Marquage Grande-Bretagne (le cas échéant)/**EN** **Marking:** Each product is identified by means of an interior label (if possible). This label indicates the type of protection afforded along with other information. ① Identification of the manufacturer / ② Identification of the PPE / ③ Size system / ④ The indication of compliance according to the regulations in force (symbols). / ⑤ pictogram "I": Read the instruction manual before use. / ⑥ the N° of the standards to which the product is compliant (PART3) / ⑦ The batch number, / Date of manufacturing / Obsolescence period : if applicable / ⑧ Great Britain marking (if applicable)/**ES** **Marcación:** Todos los productos están identificados con una etiqueta (si es posible). La etiqueta indica el tipo de protección y demás información. ① Identificación del fabricante / ② Indicación del EPI / ③ Sistema de tallas / ④ Indicación de conformidad según las reglamentaciones vigentes (pictogramas). / ⑤ pictogramas "I": Leer la información de instrucciones antes del uso. / ⑥ el No. de normas con las que cumple el producto (PART3) / ⑦ numero de lote, / Fecha de fabricación / Período de obsolescencia : si procede / ⑧ Marca Reino Unido (si procede)/**IT** **Marcatura:** Ogni prodotto deve essere identificato con una etichetta (se possibile). Precisa il tipo di protezione garantito così come altre informazioni. ① Identificazione del costruttore / ② Identificazione di un DPI / ③ Sistema di taglie / ④ Indicazione di conformità secondo le normative vigenti (pittogrammi). / ⑤ pittogrammi "I": Leggere le istruzioni d'uso prima di ogni utilizzo. / ⑥ n° delle norme alle quali il prodotto è conforme (PART3) / ⑦ il numero di lotto, / Anno di fabbricazione / Periodo di obsolescenza: se applicabile / ⑧ Marcatura della Gran Bretagna (se applicabile)/**PT** **Marcação:** Cada produto é identificado com uma etiqueta (se possível). Esta etiqueta indica o tipo de protecção proporcionado, bem como outras informações. ① Identificação do fabricante / ② Identificação do E.P.I. / ③ Sistema de tamanhos / ④ A indicação de conformidade de acordo com os regulamentos em vigor (símbolos). / ⑤ pictogramas "I": Ler as instruções antes da utilização. / ⑥ O n.º de normas com as quais o produto está em conformidade (PART3) / ⑦ o número de lote, / Data de fabrico / Período de utilização: se aplicável / ⑧ Marcação da Grã-Bretanha (se aplicável)/**NL** **Markering:** Elk product is herkenbaar door middel van een etiket (indien mogelijk). Het etiket vermeldt het beschermingstype en andere informatie. ① Identificatieteken van de fabrikant / ② Identificatie van het PBM / ③ Maatsysteem / ④ Compliance-indicatie in overeenstemming met de geldende regels (pictogrammen). / ⑤ pictogrammen "I": Lees vóór gebruik de gebruiksaanwijzing. / ⑥ o número da norma com a qual o produto está em conformidade e (PART3) / ⑦ het partijnummer, / Productiejaar / Vervanging: Zie / ⑧ Markering voor Groot-Brittannië (Zie)/**DE** **Kennzeichnung:** Jedes Produkt ist (soweit möglich) durch ein Etikett gekennzeichnet. Auf diesem Etikett befinden sich Angaben zum Schutzniveau sowie weitere Informationen. ① Herstellerkennzeichen / ② Identifikation der PSA / ③ Größentabelle / ④ Der Hinweis auf die Konformität gemäß den geltenden Vorschriften (Symbole). / ⑤ piktogramme "I": Vor der Verwendung Gebrauchsanleitung lesen. / ⑥ het nummer van de normen waaraan het product voldoet (PART3) / ⑦ die Los N°, / Herstellungsdatum / Haltbarkeitszeitraum: falls vorhanden / ⑧ Markierung Großbritannien (falls vorhanden)/**PL** **Oznakowanie:** Każdy produkt jest oznaczony metką (w miarę możliwości). Wskazuje ona rodzaj ochrony i inne informacje. ① Identyfikacja producenta / ② Identyfikacja ŚOI / ③ System miar / ④ Oznaczenie zgodności według obowiązujących przepisów (piktogramy). / ⑤ piktogramy"I": Przed przystąpieniem do użytkowania należy zapoznać się z instrukcją. / ⑥ numery norm, z którymi produkt jest zgodny (PART3) / ⑦ numer partii, / Rok produkcji / Okres stosowania: jeżeli dotyczy / ⑧ Oznakowanie Zjednoczone Królestwo (jeżeli dotyczy)/**CS** **Značení:** Každý produkt je opatřen štítkem (je-li to možné). Na něm je uveden typ poskytované ochrany a také další informace. ① Identifikace výrobce / ② Identifikace OOP / ③ Systém velikostí / ④ Údaj o shodě podle platných nařízení (piktogramy). / ⑤ piktogramy "I": Před použitím si přečtěte návod k údržbě. / ⑥ šipka označující směr použití (PART3) / ⑦ č. série, / Datum výroby / Životnost:: pokud tato situace nastane / ⑧ Označení Velká Británie (pokud tato situace nastane)/**SK** **Označenie:** Každý z produktov disponuje identifikačným štítkom (podľa možnosti), ktorý označuje typ ochrany a obsahuje aj iné informačné údaje. ① Identifikácia výrobcu / ② Identifikácia OOPP / ③ Systém veľkostí / ④ Údaj o zhode podľa platných nariadení (piktogramy). / ⑤ piktogramy "I": Pred použitím si prečítajte návod na použitie. / ⑥ č. normy, v súlade s ktorou bol výrobok vyrobený (PART3) / ⑦ č. série, / Dátum výroby / Doba používania: podľa situácie / ⑧ Označenie Veľká Británia (podľa situácie)/**HU** **Jelölés:** Minden termék rendelkezik azonosítócímkével (lehetőség szerint), amely jelzi a védelemtípust és egyéb tájékoztató adatokat is tartalmaz. ① A gyártó ismertető jele / ② Az EVE azonosítása / ③ Méretjelölés / ④ A megfelelőség jelzése a hatályos előírások szerint (piktogramok). / ⑤ piktogramok "I": Használat előtt olvassa el a használati utasításokat. / ⑥ szabvány száma, amelynek az eszköz megfelel (PART3) / ⑦ tételszám, / Gyártási dátum / Elévülési periódus: szükség esetén. / ⑧ Nagy-Britannia jelölése (szükség esetén.)/**RO** **Marcaj:** Fiecare produs este identificat printr-o etichetă (dacă este posibil). Aceasta indică tipul de protecție oferit, precum și alte informații. ① Identificarea fabricantului / ② Identificarea EIP / ③ Sistem de mărimi / ④ Indicația de conformitate conform reglementărilor în vigoare (pictograme). / ⑤ pictogramele "I": Citiți instrucțiunile înainte de utilizare. / ⑥ numărul standardului căruia i se conformează produsul (PART3) / ⑦ număr lot, / Data primei utilizări / Perioada de utilizare: dacă este cazul / ⑧ Marcaj Marea Britanie (dacă este cazul)/**EL** **Σήμανση:** Κάθε προϊόν ταυτοποιείται από μια ετικέτα (εφόσον δυνατό). Αυτή υποδεικνύει τον προσφερόμενο τύπο προστασίας καθώς και άλλες πληροφορίες. ① Διακριτικό αναγνώρισης του κατασκευαστή / ② Αναγνώριση του Μ.Α.Π. / ③ Σύστημα μεγέθους / ④ Η ένδειξη συμμόρφωσης με τους ισχύοντες κανονισμούς (εικονογράμματα). / ⑤ εικονογράμματα "I": Διαβάστε το φύλλο οδηγιών πριν από τη χρήση. / ⑥ ο αριθμός του προτύπου με το οποίο το προϊόν συμμορφώνεται και (PART3) / ⑦ ο αριθμός παρτίδας, / Ημερομηνία παραγωγής / Χρονοσ παροπλισμου : κατά περίπτωση / ⑧ Σήμανση στη Μεγάλη Βρετανία (κατά περίπτωση)/**HR** **Oznaka:** Svaki proizvod prepoznaje se po etiketi (ako je moguće).. Na njoj su navedene vrsta zaštite i druge informacije. ① Identifikacija proizvođača / ② Identifikacija OZO / ③ Sustav veličina / ④ Naznaka sukladnosti u skladu s važećim propisima (simboli). / ⑤ piktogrami "I": Prije uporabe pročitati upute. / ⑥ broj norme s kojoj je proizvod u skladu (PART3) / ⑦ broj lota, / Datum proizvodnje / Rok trajanja : ako je primjenjivo / ⑧ oznaka Velike Britanije (ako je primjenjivo)/**UK** **Маркування:** Кожен продукт ідентифікується міткою (якщо це можливо). Вона вказує на тип запропонованого захисту та іншу інформацію. ① Маркування виробника / ② Визначення засобу індивідуального захисту / ③ Розмірна система / ④ Відмітка щодо відповідності згідно з діючими нормами (піктограми). / ⑤ піктограми "I": Читайте інструкцію перед використанням. / ⑥ Номер стандарту, якому відповідає виріб (PART3) / ⑦ Номер партії, / Дата виробництва / Термін придатності: якщо застосовне / ⑧ Маркування «Велика Британія» (якщо застосовне)/**RU** **Маркировка:** Каждое изделие идентифицируется по этикетке (если возможно), на которой помимо прочей информации указывается тип обеспечиваемой защиты. ① Маркировка изготовителя / ② Идентификация СИЗ / ③ Размерная система / ④ Индикация соответствия действующим законодательным нормам (символы). / ⑤ пиктограммы "I": Перед использованием необходимо ознакомиться с инструкцией по эксплуатации. / ⑥ номер стандарта, требованиям которого отвечает продукт (PART3) / ⑦ номер партии, / Дата использования / Период износа: в соответствующем случае / ⑧ Маркировка Великобритания (в соответствующем случае)/**TR** **Markalama:** Her öge bir etiket ile tanımlanır (mümkünse). Bu etikette koruma tipinin yanı sıra diğer bilgiler de yer alır. ① Üretici tanımlaması / ② KKE'nin tanımlanması / ③ Ölçü sistemi / ④ Yürürlükteki düzenlemelere göre uygunluk göstergesi (resimli simgeler). / ⑤ piktogramlar "I": Kullanım öncesinde kullanım kitapçığını okuyun. / ⑥ Ürünün uygun olduğu normun numarası (PART3) / ⑦ Parti numarası, / Üretim tarihi / Eskime süresi : varsa / ⑧ Büyük Britanya işareti (varsa)/**ZH** **标记:** 每件产品通过内部的标签标识（如有可能）。标签标识提供的防护级别及其它信息。 ① 制造商识别号 / ② EPI识别码 / ③ 尺寸制 / ④ 根据现行规定（图标）表示合规。 / ⑤ 符号 "I": 在使用前阅读操作说明. / ⑥ 产品合规的标准号 (PART3) / ⑦ 批号， / 生产日期 / 储存周期: 如适用 / ⑧ 大不列颠标志 (如适用)/**SL** **Označevanje:** Vsak izdelek je označen z etiketo (če je mogoče), na kateri je naveden tip zaščite, ki jo izdelek omogoča, in druge informacije. ① Identifikacija proizvajalca / ② Identifikacija osebnega zaščitnega sredstva (PPE) / ③ Sistem velikosti / ④ Navedba skladnosti glede veljavnih predpisov (piktogrami). / ⑤ simboli "I": Pred uporabo pozorno preberite navodilo. / ⑥ številka norme, s katero je izdelek usklajen (PART3) / ⑦ številka serije, / Datum uporabe / Rok trajanja : po potrebi / ⑧ Oznaka Velike Britanije (po potrebi)/**ET** **Märgistus:** Iga toode on tähistatud andmesildiga (kui võimalik). Sellel on märgitud pakutava kaitse tüüp ja muud andmed. ① Valmistaja logotüüp / ② Isikukaitsevahendi andmed / ③ Suurussüsteem / ④ Tüübivastavuse tähis vastavalt kehtivale seadusandlusele (piktogrammid). / ⑤ piktogrammid "I": Enne kasutamist lugege juhend läbi. / ⑥ Number of standard, millele toode vastab (PART3) / ⑦ partiinumber, / Kasutuse kuupäev / Kasutusiga : kui on kohaldatav / ⑧ Suurbritannia märgistus (kui on kohaldatav)/**LV** **Markējums:** Katrai precei ir piestiprināts marķējums (ja iespējams). Tajā ir norādīts aizsardzības veids, kā arī cita informācija. ① Ražotāja identifikācija / ② IAL identifikācija / ③ Izmēru sistēma / ④ Norāde par atbilstību saskaņā ar spēkā esošajiem noteikumiem (simboli). / ⑤ piktogrammas "I": Pirms lietošanas izlasīt lietošanas instrukciju. / ⑥ standarta, kurai aprīkojums atbilst, numurs (PART3) / ⑦ partijas numurs, / Ražošanas datums / Morālās novecošanas periods : ja piemērojams / ⑧ Apvienotās Karalistes marķējums (ja piemērojams)/**LT** **Ženklinimas:** Kiekvienas produktas yra pažymėtas etikete (jei įmanoma). Joje nurodoma numatyta apsauga ir kita informacija. ① Gamintojo identifikavimas / ② AAP identifikacija / ③ Dydžių sistema / ④ Atitikimo galiojančių reglamenų reikalavimams patvirtinimas (simboliai). / ⑤ piktogramos "I": Prieš naudojimą būtina perskaityti naudojimo instrukciją. / ⑥ normos, kurią atitinka gaminys, numeris (PART3) / ⑦ partijos numeris, / Naudojimo data / Tinkamumo naudoti terminas : jei taikytina / ⑧ Didžiosios Britanijos žymėjimas (jei taikytina)/**SV** **Märkning:** Varje produkt är identifierad med en etikett (om möjligt). Denna indikerar skyddstypen som den erbjuder samt annan information. ① Tillverkarens beteckning / ② Identifikation av personlig skyddsutrustning / ③ Storlekar / ④ Angivande av överensstämmelse enligt gällande föreskrifter (symboler). / ⑤ piktogrammen "I": Läsa instruktionsbroschyren före användning. / ⑥ Numren på standarderna som produkten överstämmer med (PART3) / ⑦ Serienummer, / Tillverkningsår / Hållbarhet : om tillämpligt / ⑧ Märkning Storbritannien (om tillämpligt)/**DA** **Mærkning:** Hvert produkt er identificeret med en indvendig etiket (hvis muligt). Denne angiver beskyttelsestype samt andre informationer. ① Identifikation af fabrikanten / ② Identifikation af personligt værnemiddel / ③ Størrelsessystem / ④ Indikationen på overholdelse af gældende regulativer (symboler). / ⑤ piktogrammerne "I": Læs brugervejledningen før ibrugtagning. / ⑥ Nummer på den norm, produktet er i overensstemmelse med, (PART3) / ⑦ Partinummer, / Fabrikationsdato / Forældelsesperiode: hvor det er nødvendigt / ⑧ Storbritannien mærkat (hvor det er nødvendigt)/**FI** **Merkinnät:** Tuote tunnistetaan aina etiketistä (jos mahdollista). Etiketti osoittaa tarjottavan suojauksen tyypin sekä muuta tietoa. ① Valmistajan tunnistusmerkintä / ② Henkilösuojaintunnus / ③ Kokojärjestelmä / ④ Vaatimustenmukaisuusmerkintä voimassa olevien määräysten mukaisesti (kuvakkeet). / ⑤ kuvasymbolit "I": Lue käyttöohjeet ennen käyttöä. / ⑥ standardit, joiden vaatimukset tuote täyttää (PART3) / ⑦ erän numero, / Valmistusvuosi / Käyttöikä: Jos sovellettavissa / ⑧ Ison-Britannian merkintä (Jos sovellettavissa)/**NO** **Merking:** Hvert produkt er identifisert med en etikett (hvis mulig). Dette indikerer hvilken type beskyttelse som tilbys, samt annen informasjon. ① Produsentidentifikasjon / ② Identifisering av PVU / ③ Størrelsessystem / ④ Indikasjon på samsvar i henhold til gjeldende reguleringer /symboler). / ⑤ piktogram "I": Les bruksanvisningen før bruk. / ⑥ antall standarder som produktet overholder (PART3) / ⑦ batchnummeret, / Produksjonsdato / Foreldelsesperiode: Se / ⑧ GB-merket (Se)/

AR **العلامات:** يتم تحديد كل عنصر وتعريفه من خلال الملصق (إن أمكن). وتشير هذه الملصقات إلى نوع الحماية التي يوفرها الجهاز، إضافة إلى معلومات أخرى. ① تحديد الجهة المصنِّعة / ② التعرف على معدات الحماية الشخصية / ③ نظام التحجيم / ④ الإشارة إلى الامتثال وفقًا للوائح السارية (الرموز). / ⑤ الرسم التخطيطي "I": يرجى قراءة دليل التعليمات قبل الاستخدام / ⑥ أرقام المعايير التي تمتثل لها المنتجات (PART3) / ⑦ رقم الدفعة / تاريخ الإنتاج / تاريخ الانتهاء: إن وجد / ⑧ GB علامة بريطانيا العظمى (إن وجد)/

PART 1

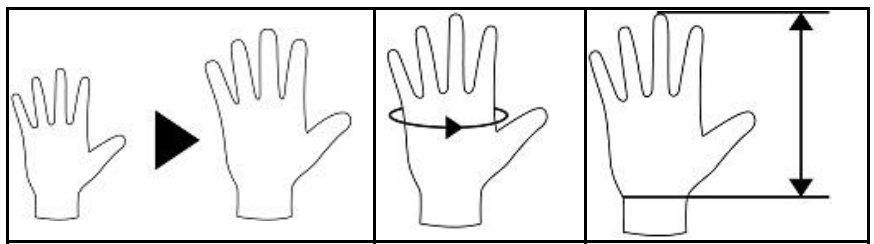

6	152 mm	160 mm
7	178 mm	171 mm
8	203 mm	182 mm
9	229 mm	192 mm
10	254 mm	204 mm
11	279 mm	215 mm

TR:İtlahatçı firma : Delta Plus Personnel Giyim ve İş Güvenliği Ekipmanları San. ve Tic. Ltd. Şti. Çobançeşme Mahallesi, Sanayi Caddesi No:58/A-B, Yenibosna, Bahçelievler/ İstanbul – Türkiye. Tel : +90 212 503 39 94

RU: EAC TP TC 019/2011

UA: 023 ДСТУ EN388:2017 ДСТУ EN407:2005.

BR: Importado e distribuído por: Delta Plus Brasil – CNPJ:08.025.426/0001-01 – Rua Barão do Piraí, 111 Vila – Lucia São Paulo SP 03145-010 – SAC: +5511-3103 1000 – deltaplusbrasil.com.br– sac@deltaplusbrasil.com.br
CA N°: O numero do CA está marcado na luva.

EAR: Importador en Argentina: ESLINGAR S.A. - Monroe 1295 (1878) Quilmes - Prov. Bs. As. - ARGENTINA – Para más información visite: www.deltaplus.com.ar

UK CA This product meets the essential requirements of the Regulation 2016/425 on personal protective equipment, as amended to apply in GB.
Module B: Approved Body 0321 - SATRA Technology Centre Ltd, - Wyndham Way, Telford Way, Kettering Northamptonshire - NN16 8SD UK
Module B: Approved Body 0120 - SGS United Kingdom Limited - Rossmore Business Park - Ellesmere Port, Cheshire CH65 3EN UK
Importer : Delta Plus UK Premier Way Blackburn BB1 2JU
The declaration of conformity can be found on the website www.deltaplus.co.uk in the data of the product.
Any reference to regulations in this document is meant to be made in reference to the UK law as far as the personal protective equipment is assessed to UKCA Conformity Assessment.
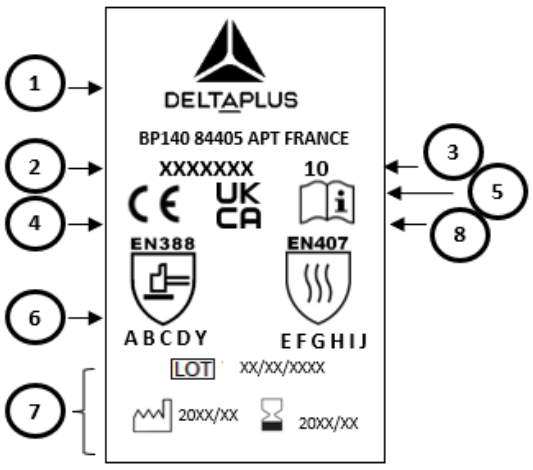
PART 4